平成30年度

# 第12回　関東学生卓球チームカップ

○ 男子Cブロック （5部以下）

○ 女子Bブロック （3部以下）

○ 男子Bブロック （3・4部）

期日　：　平成30年7月28日（土）・29日（日）

会場　：　駒沢屋内球技場

主催　：　関東学生卓球連盟

後援　：　関東学生OB・OG卓球連盟

# 目　　次


| | | |
|---|---|---|
| 関東学生卓球チームカップとは？ | 2 ～ | 3 |
| 事業実施細則 | 4 ～ | 6 |
| 大会役員・競技役員 | 7 | |
| 進行上の注意 | 8 ～ | 9 |
| 参加数一覧 | 10 ～ | 11 |
| タイムテーブル | 12 ～ | 13 |
| 男子・Cブロック 選手名簿 | 14 ～ | 15 |
| 組み合わせ | 16 | |
| 女子・Bブロック 選手名簿 | 17 ～ | 19 |
| 組み合わせ | 20 | |
| 男子・Bブロック 選手名簿 | 21 ～ | 28 |
| 組み合わせ | 29 ～ | 32 |
| 前年度・チームカップ記録 | 33 | |
| 歴代成績一覧 | 34 ～ | 35 |
| 平成30年度・春季リーグ戦・成績表 | 36 | |
| 平成30年度・秋季リーグ戦・編成表 | 37 | |
| 記　録 | 38 ～ | 40 |



賞品協賛　　株式会社　卓球王国
株式会社　タマス
日本卓球株式会社
株式会社VICTAS
株式会社　ヤサカ
株式会社　ジュウイック

# 関東学生卓球チームカップとは？

関東学生卓球連盟は、去年（平成２９年）５月１５日に創立９０周年を迎えました。
１１年前の平成１９年に創立８０周年を迎えた際にこれを記念して新設された大会が「関東学生卓球チームカップ」です。
サッカーにリーグ戦（Ｊリーグ）とカップ戦（旧・ナビスコ杯＝現・ルヴァン杯）があるように、関東学連において従来よりあるリーグ戦（関東学生リーグ）に加え、新たにカップ戦の団体戦を新設しました。　これは、次のような特徴がある大会となっています。

①　**最低３人で１チームを構成でき、１校から複数チームが出場できる団体戦です**。
よって、３名以上の部員がいる大学は、ほとんど登録選手全員に、団体戦に出場する機会があります。
（試合開始時点で３名のメンバーが揃っていない場合は、不在者をエース起用扱いとするハンデをつけて試合を行ないます）

②**原則として、土日祝日や長期休暇（夏休み）中などの休日に試合を行ないます**。
従来の大会は平日開催が多かったため、授業との関連で参加できなかった選手も多いと思われますが、休日開催することにより参加しやすくなります。
（但し、最上位の試合は、平日開催もあり得ます）

③**ブロック分けを行なうことにより、実力差がある試合を防ぎます**。
あまりに実力差のある試合は、やっている選手本人も、見ている人も面白くありません。
リーグ戦の所属部に応じたブロック分けを行ない、実力の近い選手同士の接戦を増やすようにします。
下位のブロックで勝ち上がったチームには、上位ブロックに参戦して腕試しをするチャンスもあります。

具体的には、当該年度秋季関東学生リーグ戦の編成による所属部で
Ａブロック　１・２部のチーム。
Ｂブロック　３・４部のチーム。
Ｃブロック　５部以下のチーム（５部・６部・編成外）
とし、大会は、Ｃブロック→Ｂブロック→Ａブロックの順に、約１ヶ月に渡って行ないます。
下位ブロックで上位に入ったチームは、上位ブロックに参戦する権利を得ます。

④<u>エース対決が必ず実現する世界選手権方式を採用します</u>。

強い選手同士による直接対決を増やすことにより、強化も図ります。

世界選手権方式（３人の出場による５シングルス３点先取制）。

Ａ　Ｂ　Ｃ　Ａ　Ｂ

｜　｜　｜　｜　｜

Ｘ　Ｙ　Ｚ　Ｙ　Ｘ

外国人留学生選手に関しては、１試合における起用は１名に限りますが、起用された１名の外国人留学生選手が２点起用箇所（Ａ・Ｂ・Ｘ・Ｙ）に出場することもできます。外国籍選手が２ポイント起用できる大会は、今の日本国内にはほとんどありません。「日本人も外国人も含めて、強い者同士の直接対決が必ず実現する。相手が誰であれ、ガチンコ勝負で勝たなければ勝ち上がれない」というシステムになっています。

⑤<u>特典も豊富です</u>。

Ｂ～Ｃの各ブロックで勝ち上がったチームには、各種賞品が贈られます。

Ａブロックで勝ち上がったチームには、奨励賞（＝賞金）が贈られます。

優勝・５万円、２位・３万円、ベスト４・各１万円×２、計１０万円。

男女総額２０万円。

今まで、学生卓球界では、全日学選抜に賞金がつきましたは、関東学連では賞金付き大会はありませんでした。チームカップは関東学連初の賞金付き大会となります。

規約上の事業実施細則条文としては次ページの通りとなります。

平成３０年度

# 関東学生卓球連盟・事業実施細則

## 第９条　関東学生卓球チームカップ（主催　関東学生卓球連盟）

１．種目

男子団体戦・女子団体戦。（１校から複数チームの出場を可能とする）

２．試合方法

世界選手権方式（３人の出場による５シングルス３点先取制)。

Ａ　Ｂ　Ｃ　Ａ　Ｂ

｜　｜　｜　｜　｜

Ｘ　Ｙ　Ｚ　Ｙ　Ｘ

トーナメント方式とする。

又､本大会のチームは同校の選手同士で構成されなければならない。

３．登録規定

（１）出場人数

各チームは､３～５名の選手によって構成される。

（２）ベンチには上記５名以内の登録選手の他､アドバイザー１名が入ることが出来る。

選手は関東学連登録済みの大学生であること。

アドバイザーに関しては特に規定を設けない。

（社会人・学生等を問わず、又、選手兼任でも良い。試合中の出入りや交代も認める）

選手の変更は、後記の「上位ブロックへの勝ち上がり」の場合を除いては一切認めない。

オーダー交換の時点において２名の選手しか揃わない場合は、不在の選手をＡ、またはＹにオーダーし、試合を成立させることが出来る。両チームとも２名の選手しか揃わず､３番・５番の試合が１勝１敗となった場合は､両試合の勝者同士のプレーオフを行なう。

アドバイザーの変更に関しては､一切の申請を必要としない。

（３）外国人留学生選手に関しては､ベンチエントリーの制限はしないが、１試合における起用は１名に限る。

（日本人選手２名が最低必要なので、自動的に外国人留学生選手のベンチエントリー上限は３名となる）。

但し、起用された１名の外国人留学生選手が２点起用箇所（Ａ・Ｂ・Ｘ・Ｙ）に出場することも可能とする。

（４）上位ブロックへ勝ち上がるチームは、１名の選手を追加、または変更してエントリーすることが出来る。但し、その選手は、既に敗退したチームのメンバーであるか、または未エントリーの選手でなければならない。

４．ブロック分け

（以下の部（１～６部）は、当該年度秋季関東学生リーグ戦の編成による。入替戦の結果は考慮しない。）

Ａブロック　男女とも１・２部のチーム。

Ｂブロック　男女とも３・４部のチーム。

Ｃブロック　男女とも５部以下のチーム（５部・６部・編成外）

大会は、Ｃ→Ｂ→Ａの順に行なう。

下位ブロックで上位に進出したチームは、上位ブロックに参戦する権利を得る。

上位参戦チーム数は、各ブロックにおける参加チーム数に応じて変動するが、概ね「参加７～８チームあたり、１チーム上位参戦」する。

下位ブロックの試合は、上位参戦チームを決定する段階までとし、最終的な優勝チーム決定までは行なわない。

なお、上位参戦チームの決定にあたっては、次の通り「見なしランク」を設定し、参戦の意思があるチーム中より、この順に確定させる。

１位　…　そのトーナメントの優勝チーム

２位　…　そのトーナメントの準優勝チーム

３位　…　準決勝で１位チームに敗れたチーム

４位　…　準決勝で２位チームに敗れたチーム

５位　…　ベスト４決定戦で１位チームに敗れたチーム

６位　…　ベスト４決定戦で２位チームに敗れたチーム

７位　…　ベスト４決定戦で３位チームに敗れたチーム

８位　…　ベスト４決定戦で４位チームに敗れたチーム

：

（以下、同様）

各ブロックにおける男女別の参加チーム数が８に満たない場合は、そのブ

ロックの開催を男女別に中止し、上位ブロックへの自動参戦とする。

５．シード規定

本大会は、年により開催時期が変更し、シードの参考にできる大会が変わるなど、他大会と比較し、不確定要素が多いため、厳密なシード規定を制定しない。但し、次の点を考慮し、強さのバランスを取ることを基本とする。

（１）当該年度関東学生選手権の結果。
複数のシングルスランカーを擁するチームは上位シードとする。
ダブルスの成績は、必要に応じて参考とする。

（２）当該年度の団体戦の結果。
可能な範囲内で最新の団体戦の結果を参考とする。
秋季リーグ戦→インカレ→春リーグ、の順。

（３）その他の大会の成績。
可能な範囲内で、当該年度全日学、前年度全日本、前年度全日学選抜、前年度全日学、当該年度関東新人戦などの大会の成績を考慮する。
その際、各大会における外国人選手の出場資格なども十分考慮する。

６．他大会への推薦

Ａブロックにおいて、優勝チームで５勝以上をあげた選手中より、チーム代表者（監督）が選んだ１名を、次年度の全日学シングルスに関東推薦で出場することが出来る。

７．その他

本大会は、可能な範囲内で土日祝日の開催を出来るよう、最大限の配慮を行なう。特に、下位ブロックにおいては、休日開催を原則とする。
各ブロックの上位進出チームには、奨励賞や賞品などを授与する。
大会運営の都合上、試合開始時より２台進行、３台進行を行なう場合もあり得る。

# 大会役員・競技役員

| | | | | |
|---|---|---|---|---|
| 会　　長 | 鈴木　一雄 | | | |
| 副 会 長 | 齊藤　　進 | 西村　卓二 | 細井　孝一 | 河原　智 |
| 常任相談役 | 松﨑　キミ代 | | | |
| 顧　　問 | 森　武 | 等々力　肇 | 兒玉　圭司 | 波岡　實 |
| | 伊澤　孝 | 甘竹　秀雄 | 渋谷　五郎 | |
| 参　　与 | 原田　宜亮 | 山本　義徳 | 武山　嘉成 | 横須賀成良 |
| 競技委員長 | 島田　翔太 | （関東学連幹事長） | | |
| 競技副委員長 | 渡邊　玲史 | （関東学連副幹事長） | | |
| 総　　務 | 黒羽　隆二 | 鄭　泰　應 | 氏田　知孝 | 鈴木　達也 |
| | 渡邊　勝美 | 櫻井　茂雄 | 宮本　勝典 | 池田　由美子 |
| | 高山　幸信 | 人見　剛 | 長崎　隆志 | 永山　健一 |
| | 高宮　啓 | 矢島　淑雄 | 多賀　康之 | 太田　秀明 |
| | 小野　博良 | 古谷　修一 | 沼田　政之 | 佐藤　真二 |
| | 江尻　雄一 | 佐々木　修 | 板垣賢一 | 恒川　明久 |
| | 長田　拓也 | 君波　範明 | 小林　操 | |
| 審判長 | 佐々木　修 | | | |
| 副審判長 | 恒川　明久 | | | |
| 競技役員 | 島田翔太 | 渡邊　玲史 | 西山北大 | 荒井咲季 |
| | 小見　真 | 宮﨑孝一郎 | 黒目和樹 | 巽　晶太郎 |
| | 鈴木美桜 | 堀津有貴 | 千葉雅也 | |

# 進行上の注意

棄権チームなどの都合により、タイムテーブルが変更になることがありますのでマイク放送などにご注意ください。タイムテーブルの１時間以上前に試合が開始される場合もありえます。
複数台進行（２台進行・３台進行）も必要に応じて随時発生します。進行担当からの指示に従って速やかに行なって下さい。

試合時間になりましたら、指定のコートに集合してください。ベンチ入り出来るのは、５名以内の登録選手とアドバイザー１名です。（複数台進行になった場合は、１台に１人のアドバイザーがつくことができます）。
相手チーム代表者とのジャンケンにより、ＡＢＣチームか、ＸＹＺチームかの選択を行います。チーム選択が終わったら、オーダー用紙の選択チームに〇をつけ、速やかにメンバーを記入し、提出してください。どちらのチーム選択になったらどういうオーダーにするかはコートに集合する前にあらかじめ決めておいてください。

オーダー用紙記入例　↓

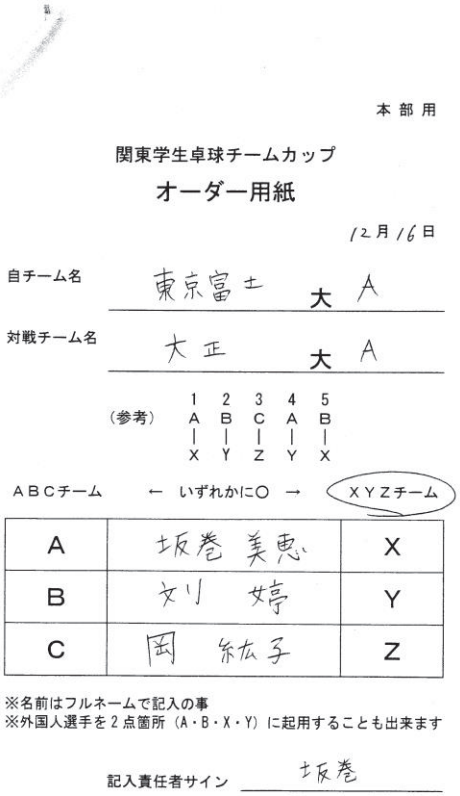
本部用

関東学生卓球チームカップ

オーダー用紙

12月16日

自チーム名　東京富士大A

対戦チーム名　大正大A

（参考）　1 A｜X　2 B｜Y　3 C｜Z　4 A｜Y　5 B｜X

ＡＢＣチーム　← いずれかに〇 →　ＸＹＺチーム

| | | |
|---|---|---|
| A | 坂巻 美恵 | X |
| B | 刘 婷 | Y |
| C | 岡 紘子 | Z |

※名前はフルネームで記入の事
※外国人選手を２点箇所（A・B・X・Y）に起用することも出来ます

記入責任者サイン　坂巻

記録用紙記入例　↓

本部用

関東学生卓球チームカップ

記録用紙

平成19年12月16日

男・女　A・B・C・D ブロック　3コート

・予選リーグ　＿＿組

・決勝トーナメント　~~＿＿回戦~~ 決勝戦（試合番号：　）

いずれかに〇　↓ ↓　　いずれかに〇　↓ ↓

| チーム名 | 0 | | No.9 大正大 | 1 : 3 | No.15 東京富士大 | | 0 |
|---|---|---|---|---|---|---|---|
| 1 | A | X | 張 暁 Y・YR・T | 3 {11-7, 11-9, 11-3, 11-3} 1 | 坂巻美恵 Y・YR・T | A | X |
| 2 | B | Y | 井上朋美 Y・YR・T | 0 {9-11, 9-11, 11-9, 11-4} 3 | 刘 婷 Y・YR・T | B | Y |
| 3 | C | Z | 西 明美 Y・YR・T | 2 {2-11, 11-6, 11-8, 11-3} 3 | 岡 紘子 Y・YR・T | C | Z |
| 4 | A | Y | 張 暁 Y・YR・T | 2 {9-11, 11-8, 11-9, 8-11, 11-9} 3 | 刘 婷 Y・YR・T | A | Y |
| 5 | B | X | 井上朋美 Y・YR・T | { } | 坂巻美恵 Y・YR・T | B | X |

試合開始時間　14時26分　主審サイン　大前ケイ子
試合終了時間　16時27分　副審サイン　井上愛子

※名前はフルネームで記入の事

代表者サイン　池田由美子　代表者サイン　湯原美保

オーダー用紙の「記入責任者」は「監督扱い」となり、抗議権はこの人のみに与えられます。

試合開始時点で３名の選手が揃っていない場合、不在の選手をＡ、またはＹにオーダーし、試合を成立させます（２点ハンデ）。両チームとも２名の選手しか揃わず、３番・５番の試合が１勝１敗となった場合は、両試合の勝者同士のプレーオフを行ないます。

審判員は、
・第１試合は本部側から指名した大学で行なってもらいます。
　（原則、その台で次の試合を待つチームですが、例外もあります）。
・第２試合以降は、原則、「敗者審判」となります。負けたチームの人が記録用紙を本部席まで持参し、次の試合の記録用紙を受け取るようにして下さい。

なお、複数台進行の都合などにより、特別に審判依頼をする場合もあり得ます。その際はご協力をお願いします。

試合開始前、及び試合終了後は、ベンチ入りした全員が挨拶（握手）をしてください。

---

今回のトーナメントを勝ち抜いたチームには、賞品と写真撮影がありますので、メンバー全員で本部席まで来てください。

今回のトーナメントを勝ち抜いたチームは、上位ブロックに参戦する権利を得ます。
上位ブロックの日程・会場を確認してください。
・男女Ａブロック　８／３０（木）・３１（金）　駒沢屋内球技場

上位ブロックに参戦する場合、１名の選手を追加、または変更することができます。
「参戦するかどうか」と、参戦する場合の「メンバーの追加・変更をどうするか」、を
男子Ｃブロック→Ｂブロックは、７／２８（土）の帰りまでに、本部席に申請してください。

男女Ｂブロック→Ａブロックは、去年から勝ち上がり時に追加の参加料(2,000 円)が必要となります。（後日、コンビニ払い請求）。参戦するかどうか、慎重に検討してください。
参戦しない場合は７／３１（火）までに、関東学連にメールで連絡してください。
　（japan_kanto_sttf@yahoo.co.jp）
参戦する場合は、７／３０（月）～８／３（金）にエントリーシステムで１名の追加変更選手を含めて、登録してください。（http://www.kanto-sttf.com/login）

# 2018年（平成30年度）・関東学生卓球チームカップ・参加数一覧

## 男子

| | 大学 | 秋リーグ | 編成 | Bブロック |
|---|---|---|---|---|
| 1 | 東京経済 | 3 部 A ブロック | 1 位 | 7 |
| 2 | 東海 | 3 部 B ブロック | 1 位 | 11 |
| 3 | 獨協 | 3 部 A ブロック | 2 位 | 1 |
| 4 | 千葉商科 | 3 部 B ブロック | 2 位 | 8 |
| 5 | 立教 | 3 部 A ブロック | 3 位 | 4 |
| 6 | 上智 | 3 部 B ブロック | 3 位 | 2 |
| 7 | 神奈川 | 3 部 A ブロック | 4 位 | 6 |
| 8 | 群馬 | 3 部 B ブロック | 4 位 | |
| 9 | 埼玉 | 3 部 A ブロック | 5 位 | 3 |
| 10 | 関東学院 | 3 部 B ブロック | 5 位 | 4 |
| 11 | 東京理科 | 3 部 A ブロック | 6 位 | 1 |
| 12 | 大東文化 | 3 部 B ブロック | 6 位 | 8 |
| 13 | 立正 | 4 部 A ブロック | 1 位 | 3 |
| 14 | 茨城 | 4 部 B ブロック | 1 位 | |
| 15 | 白鴎 | 4 部 C ブロック | 1 位 | |
| 16 | 帝京 | 4 部 D ブロック | 1 位 | 6 |
| 17 | 学習院 | 4 部 A ブロック | 2 位 | 1 |
| 18 | 玉川 | 4 部 B ブロック | 2 位 | |
| 19 | 千葉 | 4 部 C ブロック | 2 位 | |
| 20 | 武蔵 | 4 部 D ブロック | 2 位 | |
| 21 | 成城 | 4 部 A ブロック | 3 位 | 2 |
| 22 | 成蹊 | 4 部 B ブロック | 3 位 | 3 |
| 23 | 東京 | 4 部 C ブロック | 3 位 | 11 |
| 24 | 青山学院 | 4 部 D ブロック | 3 位 | 4 |
| 25 | 東京工業 | 4 部 A ブロック | 4 位 | 2 |
| 26 | 流通経済 | 4 部 B ブロック | 4 位 | |
| 27 | 一橋 | 4 部 C ブロック | 4 位 | 6 |
| 28 | 東京農業 | 4 部 D ブロック | 4 位 | |
| 29 | 文教 | 4 部 A ブロック | 5 位 | |
| 30 | 千葉工業 | 4 部 B ブロック | 5 位 | 8 |
| 31 | 東京電機 | 4 部 C ブロック | 5 位 | 5 |
| 32 | 高崎経済 | 4 部 D ブロック | 5 位 | |
| 33 | 山梨学院 | 4 部 A ブロック | 6 位 | 1 |
| 34 | 首都大東京 | 4 部 B ブロック | 6 位 | 1 |
| 35 | 明星 | 4 部 C ブロック | 6 位 | 1 |
| 36 | 横浜国立 | 4 部 D ブロック | 6 位 | 9 |
| | | | | |
| | ブロック内合計 | | | 118 |

↑

Cブロック勝ち上がり・3チーム加算で、121。

| | 大学 | 秋リーグ | 編成 | Cブロック |
|---|---|---|---|---|
| 1 | 芝浦工業 | 5 部 A ブロック | 1 位 | 1 |
| 2 | 東京都市 | 5 部 B ブロック | 1 位 | 3 |
| 3 | 横浜市立 | 5 部 C ブロック | 1 位 | |
| 4 | 東京学芸 | 5 部 D ブロック | 1 位 | 1 |
| 5 | 北里 | 5 部 A ブロック | 2 位 | |
| 6 | 東京外国語 | 5 部 B ブロック | 2 位 | 2 |
| 7 | 淑徳 | 5 部 C ブロック | 2 位 | |
| 8 | 明治学院 | 5 部 D ブロック | 2 位 | 1 |
| 9 | 東京農工 | 5 部 A ブロック | 3 位 | |
| 10 | 宇都宮 | 5 部 B ブロック | 3 位 | |
| 11 | 東京医科歯科 | 5 部 C ブロック | 3 位 | 2 |
| 12 | 神奈川工科 | 5 部 D ブロック | 3 位 | |
| 13 | 順天堂 | 5 部 A ブロック | 4 位 | 1 |
| 14 | 城西 | 5 部 B ブロック | 4 位 | 1 |
| 15 | 創価 | 5 部 C ブロック | 4 位 | 2 |
| 16 | 和光 | 5 部 D ブロック | 4 位 | 1 |
| 17 | 帝京科学 | 5 部 A ブロック | 5 位 | |
| 18 | 拓殖 | 5 部 B ブロック | 5 位 | |
| 19 | 東京薬科 | 5 部 C ブロック | 5 位 | |
| 20 | 国際医福 | 5 部 D ブロック | 5 位 | |
| 21 | 山梨 | 5 部 A ブロック | 6 位 | 3 |
| 22 | 都留文科 | 5 部 B ブロック | 6 位 | |
| 23 | 電気通信 | 5 部 C ブロック | 6 位 | |
| 24 | 工学院 | 5 部 D ブロック | 6 位 | |
| 25 | 防衛 | 6 部 A ブロック | 1 位 | |
| 26 | 明治薬科 | 6 部 B ブロック | 1 位 | |
| 27 | 武蔵野 | 6 部 C ブロック | 1 位 | |
| 28 | 東京海洋 | 6 部 A ブロック | 2 位 | |
| 29 | 東京工科 | 6 部 B ブロック | 2 位 | |
| 30 | 東邦 | 6 部 C ブロック | 2 位 | |
| 31 | 浦和 | 6 部 ブロック | 3 位 | |
| 32 | 武蔵野美術 | 6 部 ブロック | 3 位 | |
| 33 | 日本工業 | 6 部 ブロック | 3 位 | |
| 34 | 東京国際 | 編 成 外 | － － － | |
| 35 | 帝京平成 | 編 成 外 | － － － | |
| 36 | 日本薬科 | 編 成 外 | － － － | |
| 37 | 産業技術高専 | 編 成 外 | － － － | |
| | ブロック内合計 | | | 18 |

男子73校中、37校参加（約51%）

# 2018年（平成30年度）・関東学生卓球チームカップ・参加数一覧

## 女子

| | 大学 | 秋リーグ | 編成 | Bブロック |
|---|---|---|---|---|
| 1 | 和洋女子 | 3 部 A ﾌﾞﾛｯｸ | 1 位 | 1 |
| 2 | 慶應義塾 | 3 部 B ﾌﾞﾛｯｸ | 1 位 | 2 |
| 3 | 明治学院 | 3 部 A ﾌﾞﾛｯｸ | 2 位 | 3 |
| 4 | 立教 | 3 部 B ﾌﾞﾛｯｸ | 2 位 | 2 |
| 5 | 文教 | 3 部 A ﾌﾞﾛｯｸ | 3 位 | 1 |
| 6 | 獨協 | 3 部 B ﾌﾞﾛｯｸ | 3 位 | |
| 7 | 明治 | 3 部 A ﾌﾞﾛｯｸ | 4 位 | 1 |
| 8 | 東海 | 3 部 B ﾌﾞﾛｯｸ | 4 位 | 1 |
| 9 | 日本女子体育 | 3 部 A ﾌﾞﾛｯｸ | 5 位 | |
| 10 | 千葉 | 3 部 B ﾌﾞﾛｯｸ | 5 位 | 1 |
| 11 | 帝京 | 3 部 A ﾌﾞﾛｯｸ | 6 位 | |
| 12 | 東京家政 | 3 部 B ﾌﾞﾛｯｸ | 6 位 | |
| 13 | 東邦 | 4 部 A ﾌﾞﾛｯｸ | 1 位 | |
| 14 | 高崎経済 | 4 部 B ﾌﾞﾛｯｸ | 1 位 | |
| 15 | 東京理科 | 4 部 C ﾌﾞﾛｯｸ | 1 位 | |
| 16 | 順天堂 | 4 部 D ﾌﾞﾛｯｸ | 1 位 | 2 |
| 17 | 千葉商科 | 4 部 A ﾌﾞﾛｯｸ | 2 位 | |
| 18 | 東京 | 4 部 B ﾌﾞﾛｯｸ | 2 位 | 3 |
| 19 | 学習院 | 4 部 C ﾌﾞﾛｯｸ | 2 位 | 2 |
| 20 | 北里 | 4 部 D ﾌﾞﾛｯｸ | 2 位 | |
| 21 | 東京学芸 | 4 部 A ﾌﾞﾛｯｸ | 3 位 | 1 |
| 22 | 武蔵 | 4 部 B ﾌﾞﾛｯｸ | 3 位 | |
| 23 | 上智 | 4 部 C ﾌﾞﾛｯｸ | 3 位 | 1 |
| 24 | 宇都宮 | 4 部 D ﾌﾞﾛｯｸ | 3 位 | |
| 25 | 都留文科 | 4 部 A ﾌﾞﾛｯｸ | 4 位 | |
| 26 | 埼玉 | 4 部 B ﾌﾞﾛｯｸ | 4 位 | |
| 27 | 群馬 | 4 部 C ﾌﾞﾛｯｸ | 4 位 | |
| 28 | 白鴎 | 4 部 D ﾌﾞﾛｯｸ | 4 位 | |
| 29 | 創価 | 4 部 A ﾌﾞﾛｯｸ | 5 位 | |
| 30 | 成城 | 4 部 B ﾌﾞﾛｯｸ | 5 位 | |
| 31 | 一橋 | 4 部 C ﾌﾞﾛｯｸ | 5 位 | 1 |
| 32 | 千葉工業 | 4 部 D ﾌﾞﾛｯｸ | 5 位 | 1 |
| 33 | 茨城 | 4 部 A ﾌﾞﾛｯｸ | 6 位 | |
| 34 | 首都大東京 | 4 部 B ﾌﾞﾛｯｸ | 6 位 | |
| 35 | 東京都市 | 4 部 C ﾌﾞﾛｯｸ | 6 位 | 1 |
| 36 | 成蹊 | 4 部 D ﾌﾞﾛｯｸ | 6 位 | 1 |
| 37 | 玉川 | 5 部 C ﾌﾞﾛｯｸ | 1 位 | |
| 38 | 東京農業 | 5 部 D ﾌﾞﾛｯｸ | 1 位 | |
| 39 | 横浜市立 | 5 部 A ﾌﾞﾛｯｸ | 2 位 | |
| 40 | 東京海洋 | 5 部 B ﾌﾞﾛｯｸ | 2 位 | |
| 41 | 明治薬科 | 5 部 C ﾌﾞﾛｯｸ | 2 位 | |
| 42 | 横浜国立 | 5 部 D ﾌﾞﾛｯｸ | 2 位 | 2 |
| 43 | 山梨 | 5 部 A ﾌﾞﾛｯｸ | 3 位 | 1 |
| 44 | 関東学院 | 5 部 B ﾌﾞﾛｯｸ | 3 位 | |
| 45 | 立正 | 5 部 C ﾌﾞﾛｯｸ | 3 位 | |
| 46 | 大東文化 | 5 部 D ﾌﾞﾛｯｸ | 3 位 | 1 |
| 47 | 芝浦工業 | 5 部 A ﾌﾞﾛｯｸ | 4 位 | 1 |
| 48 | 明星 | 5 部 B ﾌﾞﾛｯｸ | 4 位 | |
| 49 | 東京工業 | 5 部 C ﾌﾞﾛｯｸ | 4 位 | 1 |
| 50 | 東京薬科 | 5 部 A ﾌﾞﾛｯｸ | 5 位 | |
| 51 | 東京外国語 | 5 部 B ﾌﾞﾛｯｸ | 5 位 | 1 |
| 52 | 津田塾 | 5 部 D ﾌﾞﾛｯｸ | 5 位 | |
| 53 | お茶の水女子 | 5 部 A ﾌﾞﾛｯｸ | 6 位 | |
| 54 | 武蔵野美術 | 5 部 D ﾌﾞﾛｯｸ | 6 位 | |
| 55 | 神奈川 | 編 成 外 － | － － | |
| 56 | 東京農工 | 編 成 外 － | － － | |
| 57 | 東京電機 | 編 成 外 － | － － | |
| 58 | 東京工科 | 編 成 外 － | － － | |
| 59 | 法政 | 編 成 外 － | － － | |
| 60 | 山梨学院 | 編 成 外 － | － － | |
| | ﾌﾞﾛｯｸ内合計 | | | 32 |

女子60校中、23校参加（約38％）

## H30・第12回・関東学生卓球チームカップ

## タイムテーブル （男子Cブロック・女子Bブロック・男子Bブロック）

**7月28日（土）**

| コート | 9:30～ | | 10:00～ | 11:00～ | 12:30～ | 14:00～ | 15:30～ | 17:00 | | コート |
|---|---|---|---|---|---|---|---|---|---|---|
| 1 | | 男 | 311 | 313 | 11 | 12 | 13 | | | 1 |
| 2 | | 子 | 312 | 314 | 315 | 21 | 22 | | | 2 |
| 3 | | C | 321 | 323 | 31 | 32 | 33 | | | 3 |
| 4 | | ﾌﾞﾛ | 322 | 324 | 325 | 41 | 42 | | | 4 |
| 5 | | ｯｸ | 331 | 333 | 51 | 52 | 53 | | | 5 |
| 6 | | | 332 | 334 | 335 | 61 | 62 | | | 6 |
| 7 | | 男 | 71 | 72 | 73 | 23 | 43 | | | 7 |
| 8 | 開 | 子 | 81 | 82 | 84 | 63 | | | | 8 |
| 9 | | B | 91 | 92 | 94 | 143 | 144 | | | 9 |
| 10 | | ブ | 101 | 102 | 104 | 152 | 153 | | | 10 |
| 11 | 会 | ロ | 111 | 112 | 113 | 114 | 154 | | | 11 |
| 12 | | ッ | 121 | 122 | 123 | 124 | | | | 12 |
| 13 | | ク | 131 | 132 | 133 | 134 | | | | 13 |
| 14 | 式 | 女 | 211 | 212 | 215 | 141 | 142 | | | 14 |
| 15 | | 子 | 213 | 214 | 216 | 217 | 151 | | | 15 |
| 16 | | B | 221 | 222 | 225 | 161 | 162 | | | 16 |
| 17 | | ブ | 223 | 224 | 226 | 227 | | | | 17 |
| 18 | | ロ | 231 | 232 | 235 | 163 | | | | 18 |
| 19 | | ッ | 233 | 234 | 236 | 237 | | | | 19 |
| 20 | | ク | 241 | 242 | 245 | 164 | | | | 20 |
| 21 | | | 243 | 244 | 246 | 247 | | | | 21 |

↑　　↑

- 第1試合の審判は、第2試合のチームが担当する。
- 第2試合以降は、敗者審判とする。
- 基本的には、全員9：30からの開会式までに来場することが望ましい。（諸注意などもあるため）。
  遅くとも、第1試合、第2試合のチームは10時前に来場すること。（試合、及び審判のため）。
  第3試合、第4試合のチームも、試合開始予定時刻の2時間前までには来場のこと。
  （棄権などの都合で、試合が早まる可能性があるため）。

## H30・第12回・関東学生卓球チームカップ

## タイムテーブル （男子Bブロック）

**7月29日（日）**

| コート | | 9:30～ | 11:30～ | 13:30～ | 15:30 | コート |
|---|---|---|---|---|---|---|
| 1 | 男子Bブロック | 14 | 15 | 16 | | 1 |
| 2 | | 24 | 25 | 26 | | 2 |
| 3 | | 34 | 35 | 36 | | 3 |
| 4 | | 44 | 45 | 46 | | 4 |
| 5 | | 54 | 55 | 56 | | 5 |
| 6 | | 64 | 65 | 66 | | 6 |
| 7 | | 74 | 75 | 76 | | 7 |
| 8 | | 85 | 86 | 87 | | 8 |
| 9 | | 95 | 96 | 97 | | 9 |
| 10 | | 105 | 106 | 107 | | 10 |
| 11 | | 115 | 116 | 117 | | 11 |
| 12 | | 125 | 126 | 127 | | 12 |
| 13 | | 135 | 136 | 137 | | 13 |
| 14 | | 145 | 146 | 147 | | 14 |
| 15 | | 155 | 156 | 157 | | 15 |
| 16 | | 165 | 166 | 167 | | 16 |
| 17 | | | | | | 17 |
| 18 | | 83 | | | | 18 |
| 19 | | 93 | | | | 19 |
| 20 | | 103 | | | | 20 |
| 21 | | | | | | 21 |

・ 第1試合の審判は、1～16コートは第2試合のチームが担当する。
18～20コートは相互審判とする。
・ 第2試合以降は、敗者審判とする。

H30・第12回・関東学生チームカップ
男子Cブロック（5部以下）・参加者名簿　　No1

| 関東学連チームCD | チーム名 | 氏　名 | 出身校 | 県 | 学年 |
|---|---|---|---|---|---|
| 147 | 東京都市大学　A | 諏訪　正頼 | 横浜立野高 | 神奈川県 | 4 |
| | | 飯塚　翔吾 | 青稜高校 | 東京都 | 2 |
| | | 川口　陽 | 多摩科学技術高校 | 東京都 | 1 |
| | 東京都市大学　B | 友岡　亮太朗 | 川越東高 | 埼玉県 | 4 |
| | | 小泉　竜之介 | 自修館中等教育学校 | 神奈川県 | 2 |
| | | 吉田　大輔 | 実践学園高校 | 東京都 | 1 |
| | 東京都市大学　C | 西川　潤 | 大成高 | 東京都 | 3 |
| | | 名渡山　薫 | 日向学院高 | 宮崎県 | 3 |
| | | 江原　和 | 野沢北高校 | 長野県 | 2 |
| | | 高橋　凱 | 安積黎明高 | 福島県 | 1 |
| 151 | 東京学芸大学 | 高田　京輔 | 長岡高校 | 新潟県 | 3 |
| | | 日原　健志 | 井草高校 | 東京都 | 3 |
| | | 三又　凜太郎 | 桐朋高校 | 東京都 | 3 |
| 152 | 芝浦工業大学 | 浜辺　大輝 | 東京成徳大学高 | 東京都 | 4 |
| | | 臼井　遼太郎 | 宇都宮北高 | 栃木県 | 3 |
| | | 田尻　瑛洋 | 鶴見高 | 神奈川県 | 3 |
| | | 西村　啓太郎 | 水城高校 | 茨城県 | 1 |
| 156 | 明治学院大学 | 吉川　一樹 | 新島学園高等学校 | 群馬県 | 4 |
| | | 斎藤　徹也 | 埼玉県立朝霞高校 | 埼玉県 | 4 |
| | | 鍵谷　幸秀 | 桐蔭学園高校 | 東京都 | 1 |
| 160 | 東京医科歯科大学　A | 竹内　祐貴 | 長野高 | 長野県 | 3 |
| | | 髙野　隼輔 | 東海高 | 愛知県 | 5 |
| | | 榎本　馨 | 開成高 | 東京都 | 4 |
| | 東京医科歯科大学　B | 根本　亮 | 宇都宮高 | 栃木県 | 3 |
| | | 矢藤　優一 | 開成高 | 東京都 | 2 |
| | | 依田　真和 | 桐朋高 | 東京都 | 2 |
| 162 | 東京外国語大学　A | 三戸部　祐樹 | 県立上田高 | 長野県 | 3 |
| | | 北山　拓 | 新潟南高 | 新潟県 | 4 |
| | | 髙橋　優星 | 浜松北高 | 静岡県 | 2 |
| | 東京外国語大学　B | 高田　淳之介 | 県立松江南高 | 島根県 | 3 |
| | | 川上　皓輝 | 高岡高 | 富山県 | 2 |
| | | 權　董宰 | 大徳高 | 外国 | 2 |
| 163 | 順天堂大学 | 宮谷　和樹 | 福井県立藤島高等学校 | 福井県 | 4 |
| | | 阿部　哲大 | 渋谷幕張高 | 東京都 | 5 |
| | | 金谷　陽佑 | 海城高校 | 東京都 | 4 |
| | | 内田　賢 | 開成高校 | 東京都 | 3 |
| 165 | 創価大学　A | 田中　智大 | 私立開智高校 | 和歌山県 | 4 |
| | | 杉谷　和俊 | 岡山県立岡山一宮高等学校 | 岡山県 | 4 |
| | | 大石　賢一 | 創価高校 | 東京都 | 3 |
| | | 渡邉　雄二 | 崇徳高校 | 広島県 | 3 |
| | 創価大学　B | 前原　浩司 | 米子東高校 | 鳥取県 | 4 |
| | | 新久　清 | 広陵高校 | 広島県 | 3 |
| | | 松本　諒大 | 関西創価高校 | 大阪府 | 3 |
| | | 渡邊　龍 | 創価高校 | 東京都 | 1 |
| 168 | 城西大学 | 男澤　祐大 | ふじみ野高 | 埼玉県 | 1 |
| | | 小松　慶輔 | 埼玉平成高 | 埼玉県 | 1 |
| | | 中島　透流 | 鶴ヶ島清風高 | 埼玉県 | 1 |
| 170 | 和光大学 | 夢川　進 | 愛川高 | 神奈川県 | 3 |
| | | 本多　秀行 | 相原高 | 神奈川県 | 3 |
| | | 髙橋　孝和 | 東京都立大大田桜台高校 | 東京都 | 2 |
| | | 狩谷　巧 | 三浦学苑高校 | 神奈川県 | 1 |
| | | 目代　龍之介 | 三浦学苑高校 | 神奈川県 | 1 |

H30・第12回・関東学生チームカップ
男子Cブロック（5部以下）・参加者名簿　　No2

| 関東学連チームCD | チーム名 | 氏　名 | 出身校 | 県 | 学年 |
|---|---|---|---|---|---|
| 179 | 山梨大学　A | 伊藤　歩 | 松本蟻ヶ崎高 | 長野県 | 3 |
| | | 柴山　大明 | 谷村工業高 | 山梨県 | 3 |
| | | 菅原　大樹 | 御殿場南高 | 静岡県 | 2 |
| | 山梨大学　B | 古賀　皓晟 | 栄徳高 | 愛知県 | 4 |
| | | 岡本　大輔 | 下田高 | 静岡県 | 2 |
| | | 半谷　紀道 | 柏南高 | 千葉県 | 2 |
| | 山梨大学　C | 杉山　武 | 静岡東高 | 静岡県 | 2 |
| | | 鈴木　涼太 | 富士東高 | 静岡県 | 2 |
| | | 根岸　岳央 | 所沢北高 | 埼玉県 | 2 |

# H30・第12回・関東学生卓球チームカップ

## 男子Cブロック

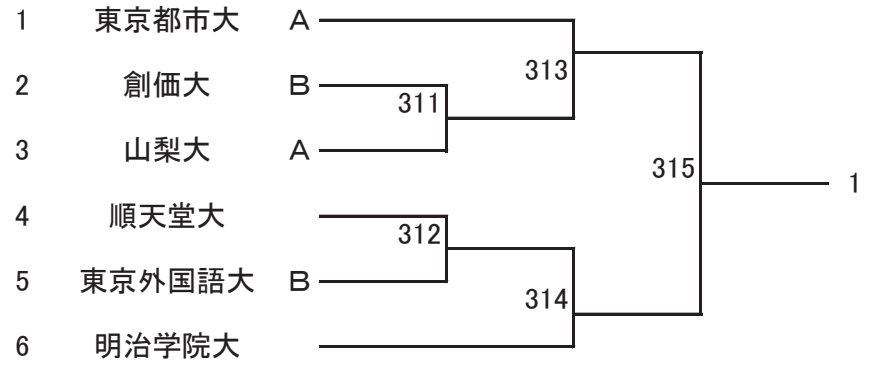


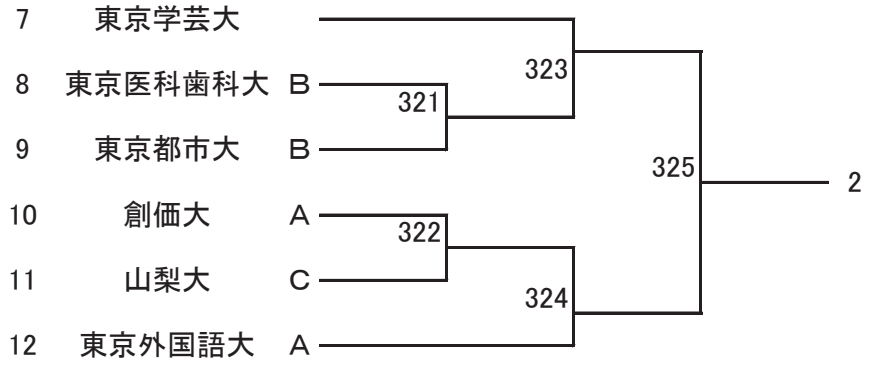


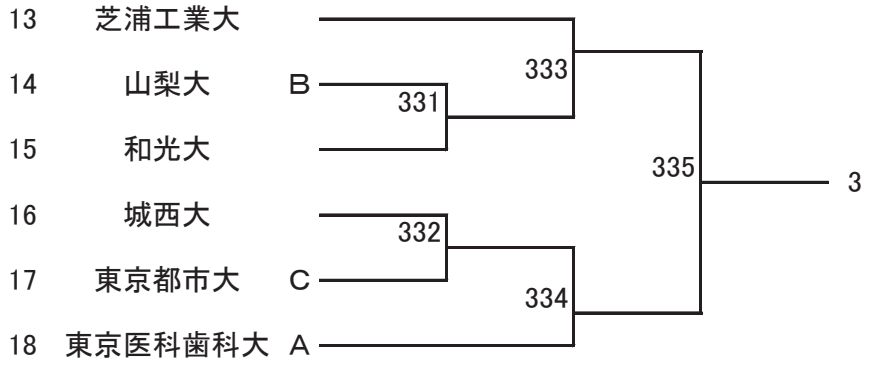

H30・第12回・関東学生チームカップ
女子Bブロック（3部以下）・参加者名簿　No1

| 関東学連チームCD | チーム名 | 氏　名 | 出身校 | 県 | 学年 |
|---|---|---|---|---|---|
| 315 | 慶應義塾大学　A | 野村　優貴 | 大垣北高 | 岐阜県 | 4 |
| | | 竹﨑　優妃 | 土佐高 | 高知県 | 3 |
| | | 佐藤　優帆 | 西尾高 | 愛知県 | 2 |
| | 慶應義塾大学　B | 岩永　結 | 津高 | 三重県 | 3 |
| | | 佐々木　麻衣 | 雙葉高 | 東京都 | 3 |
| | | 磯崎　友花 | Takapuna Grammar School | 外国 | 2 |
| | | 青木　蓉 | 横浜雙葉高 | 神奈川県 | 1 |
| 316 | 文教大学 | 石川　史帆 | 栃木鹿沼高 | 栃木県 | 3 |
| | | 江田　弥生 | 栃木翔南高 | 栃木県 | 4 |
| | | 都丸　絢子 | 埼玉栄高 | 埼玉県 | 3 |
| 317 | 明治大学 | 長谷川　敦己 | 三田学園高 | 兵庫県 | 3 |
| | | 石井　里奈 | 明治大学付属明治高 | 東京都 | 4 |
| | | 加藤　まなみ | 明治大学付属中野八王子高 | 東京都 | 4 |
| | | 吉田　柊子 | 秋田県立大館鳳鳴高 | 秋田県 | 4 |
| 318 | 和洋女子大学 | 神郡　雪歩 | 岩瀬日本大学高 | 茨城県 | 3 |
| | | 須之内　美涼 | 明秀学園日立高 | 茨城県 | 3 |
| | | 久富　彩生 | 千葉県立幕張総合高 | 千葉県 | 1 |
| 319 | 明治学院大学　A | 中島　明日美 | 自修館中等教育学校 | 神奈川県 | 3 |
| | | 押尾　佳奈 | 千葉黎明高 | 千葉県 | 3 |
| | | 加藤　初子 | 神奈川学園高 | 神奈川県 | 3 |
| | | 齋藤　優佳 | フェリス女学院高 | 神奈川県 | 2 |
| | 明治学院大学　B | 小田中　理琴 | 文化学園大学杉並高 | 東京都 | 2 |
| | | 須藤　利彩 | 秦野高 | 神奈川県 | 2 |
| | | 土岐　美覚 | 鶴岡北高 | 山形県 | 2 |
| | 明治学院大学　C | 池田　佳奈未 | 北陸学院高 | 石川県 | 1 |
| | | 大鳥　萌乃佳 | 文化学園大学杉並高 | 東京都 | 1 |
| | | 鈴木　清香 | 日本大学藤沢高 | 神奈川県 | 1 |
| | | 高澤　かりん | 新潟明訓高 | 新潟県 | 1 |
| 321 | 千葉大学 | 板垣　水澄 | 薬園台高校 | 千葉県 | 3 |
| | | 佐藤　楓 | 横手高校 | 秋田県 | 3 |
| | | 田中　美和 | 三本木高校 | 青森県 | 1 |
| | | 田中　愛梨 | 県立船橋高校 | 千葉県 | 1 |
| | | 成田　夢子 | 弘前高校 | 青森県 | 1 |
| 324 | 東海大学 | 久保　惠美子 | 田園調布雙葉高等学校 | 東京都 | 4 |
| | | 蘆田　淳美 | 山形県立酒田西高等学校 | 山形県 | 3 |
| | | 長田　美香 | 日本大学三島高等学校 | 静岡県 | 1 |
| | | 佐藤　七海 | 横浜市立横浜商業高等学校 | 神奈川県 | 1 |
| | | 堀　佑香 | 東海大学付属相模高等学校 | 神奈川県 | 1 |
| 326 | 立教大学　A | 舘森　郁実 | 遊学館高校 | 石川県 | 3 |
| | | 都丸　奈々美 | 熊谷女子高校 | 埼玉県 | 2 |
| | | 田村　萌 | 共立女子高校 | 東京都 | 1 |
| | 立教大学　B | 水上　茉依子 | 薬園台高校 | 千葉県 | 4 |
| | | 田澤　有里朱 | 武蔵野高校 | 東京都 | 2 |
| | | 永田　真希 | 鹿沼高校 | 栃木県 | 1 |
| 327 | 学習院大学　A | 宇波　優佳 | 幕張総合高校 | 千葉県 | 3 |
| | | 吉野　桃代 | 大多喜高校 | 千葉県 | 4 |
| | | 加藤　奈緒 | 日立第一高校 | 茨城県 | 1 |
| | 学習院大学　B | 宇津木　優香 | 女子聖学院高校 | 東京都 | 4 |
| | | 江口　里穂香 | 多摩大学目黒高校 | 東京都 | 4 |
| | | 鈴木　美紗都 | 中央学院高校 | 千葉県 | 3 |

H30・第12回・関東学生チームカップ
女子Bブロック（3部以下）・参加者名簿　No2

| 関東学連チームCD | チーム名 | 氏　名 | 出身校 | 県 | 学年 |
|---|---|---|---|---|---|
| 330 | 一橋大学 | 高田　真希 | 宇都宮女子高 | 栃木県 | 3 |
| | | 末吉　智香子 | 大分豊府高 | 大分県 | 2 |
| | | 中馬　里菜 | 田園調布雙葉高校 | 東京都 | 1 |
| | | 陳　致瑜 | 高雄市立高雄女子高級中学 | 外国 | 1 |
| | | 村田　翔子 | 高田高校 | 三重県 | 1 |
| 334 | 東京大学　A | 福満　未来 | 明善高 | 福岡県 | 3 |
| | | 千代田　麻理 | 桜蔭高校 | 東京都 | 2 |
| | | 松本　周子 | 桜蔭高校 | 東京都 | 2 |
| | 東京大学　B | 水谷　凪 | 岡崎高 | 愛知県 | 4 |
| | | 久我　明穂 | 県立千葉高 | 千葉県 | 3 |
| | | 町田　佳奈子 | 前橋女子高 | 群馬県 | 3 |
| | 東京大学　C | 川嶋　優佳 | 晃華学園高 | 東京都 | 1 |
| | | 田坂　茜 | 磐田南高 | 静岡県 | 1 |
| | | 李　璐 | 市川高 | 千葉県 | 1 |
| 338 | 東京学芸大学 | 乗松　まりな | 多摩高 | 神奈川県 | 3 |
| | | 細井　萌成実 | 東京農業大学第一高 | 東京都 | 3 |
| | | 大谷　裕海 | 茨城キリスト教学園高 | 茨城県 | 2 |
| | | 宮﨑　真実理 | 拓殖大学第一高 | 東京都 | 2 |
| 339 | 千葉工業大学 | 巻　玲奈 | 旭川南高 | 北海道 | 3 |
| | | 青柳　文香 | 磐城桜が丘高 | 福島県 | 4 |
| | | 板橋　あや | 八戸工業高 | 青森県 | 4 |
| | | 伊藤　歩 | 木更津総合高 | 千葉県 | 2 |
| | | 林　咲也香 | 高志中等教育学校 | 新潟県 | 2 |
| 347 | 順天堂大学　A | 宇都宮　朋葉 | 田園調布雙葉高 | 東京都 | 4 |
| | | 磯谷　理乃 | 白百合学園高 | 東京都 | 2 |
| | | 市川　日華 | 加藤学園高 | 静岡県 | 2 |
| | 順天堂大学　B | 西野　枝里子 | 桜蔭高 | 東京都 | 6 |
| | | 萩原　悠 | 吉祥女子高 | 東京都 | 6 |
| | | 杉山　希 | 桜蔭高 | 東京都 | 2 |
| | | 井口　月花 | 雙葉高 | 東京都 | 1 |
| 348 | 上智大学 | 山﨑　万帆 | International School of Dusseldorf | 外国 | 3 |
| | | 渡辺　響都 | 恵泉女学園高 | 東京都 | 3 |
| | | 渡辺　世奈 | 熊本信愛女学院高 | 熊本県 | 2 |
| | | 賈　思京 | 城陽区第一高級中学 | 外国 | 1 |
| 351 | 成蹊大学 | 深澤　真実 | 真岡女子高校 | 栃木県 | 2 |
| | | 鈴木　菜摘 | 鎌ヶ谷高校 | 千葉県 | 2 |
| | | 田中　文乃 | 伊丹高校 | 東京都 | 1 |
| | | 中村　美玖理 | 和洋国府台女子高校 | 東京都 | 1 |
| 352 | 横浜国立大学　A | 鄭　潤那 | 宗像高 | 福岡県 | 3 |
| | | 水野　沙織 | 雙葉高 | 東京都 | 4 |
| | | 奥川　美徳 | Nelson College for Girls | 外国 | 2 |
| | 横浜国立大学　B | 鈴木　奈那美 | 上海中学国際部 | 外国 | 4 |
| | | 寇　ヤ楠 | 中山大学 | 外国 | 3 |
| | | 林　明 | 長野高 | 長野県 | 2 |
| | | 竹内　理絵 | 東京都立西高等学校 | 東京都 | 1 |
| 358 | 山梨大学 | 神谷　依里子 | 横須賀高 | 愛知県 | 2 |
| | | 丸田　珠李 | 鉾田一高 | 千葉県 | 2 |
| | | 吉川　理歩 | 甲府西 | 山梨県 | 1 |
| 361 | 大東文化大学 | 佐竹　望 | 志木高 | 埼玉県 | 4 |
| | | 鳥越　由美音 | 細田学園高等学校 | 埼玉県 | 2 |
| | | 八ッ橋　佑華 | 魚津高校 | 富山県 | 2 |

H30・第12回・関東学生チームカップ
女子Bブロック（3部以下）・参加者名簿　No3

| 関東学連チームCD | チーム名 | 氏　　名 | 出身校 | 県 | 学年 |
|---|---|---|---|---|---|
| 365 | 東京外国語大学 | 櫻岡　　美有 | 宇都宮女子高 | 栃木県 | 4 |
| | | 織原　　みずほ | 頌栄女子学院高 | 東京都 | 4 |
| | | 大山　　望実 | 浦和第一女子高 | 埼玉県 | 1 |
| | | 増田　　玲 | 札幌西高 | 北海道 | 1 |
| 367 | 芝浦工業大学 | 長谷川　　咲 | 清真学園高 | 茨城県 | 4 |
| | | 児谷　　美祐紀 | 小山高 | 栃木県 | 2 |
| | | JADRAM　NARUMON | Romburi pittayakhom ratchamangkala pisek高 | 外国 | 2 |
| | | 野﨑　　萌 | 富士見高 | 東京都 | 2 |
| 368 | 東京工業大学 | 櫟原　　美里 | 女子学院高 | 東京都 | 2 |
| | | 窪田　　景都 | 愛知県立豊田西高 | 愛知県 | 1 |
| | | 松原　　令於 | 金沢大学附属高 | 石川県 | 1 |
| 375 | 東京都市大学 | 久保　　友理子 | 佼成学園女子高等学校 | 東京都 | 3 |
| | | 松田　　遥 | 玉川聖学園高等部 | 東京都 | 4 |
| | | 堀　　綾夏 | 明治大学付属中野八王子高校 | 東京都 | 2 |

※女子5部以下は、参加数が定数（8チーム）に達しなかったため、Cブロックとしては行なわず、
　3・4部と共にBブロックに含めます。

## H30・第12回・関東学生卓球チームカップ

### 女子Bブロック

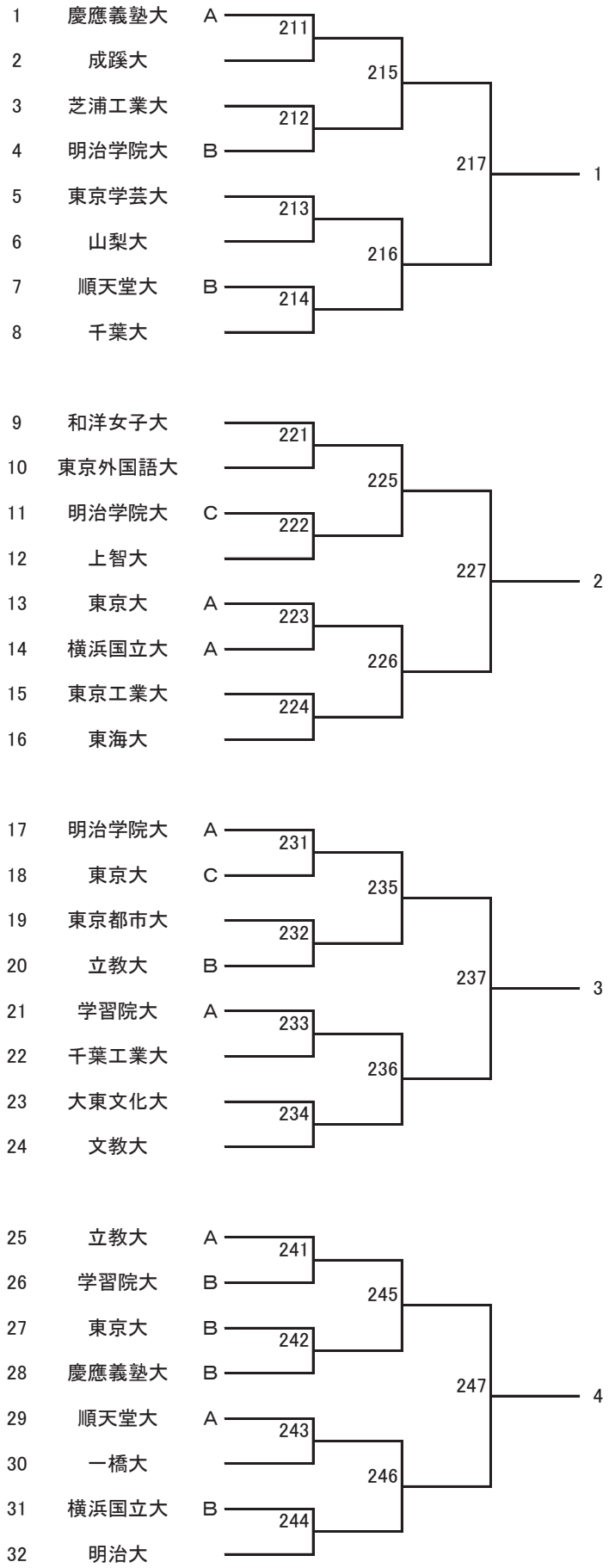

H30・第12回・関東学生チームカップ
男子Bブロック（3・4部）・参加者名簿　　No1

| 関東学連チームCD | チーム名 | 氏　名 | 出身校 | 県 | 学年 |
|---|---|---|---|---|---|
| 113 | 東京経済大学　A | 荒井　弘道 | 帝京安積高 | 福島県 | 2 |
| | | 岩河　虎ノ介 | 明秀学園日立高 | 茨城県 | 2 |
| | | 関口　龍人 | 作新学院高 | 栃木県 | 1 |
| | 東京経済大学　B | 尾島　達也 | 樹徳高 | 群馬県 | 3 |
| | | 髙橋　聖龍 | 青藍泰斗高 | 栃木県 | 2 |
| | | 倉橋　利弥 | 浜松修学舎高 | 静岡県 | 1 |
| | 東京経済大学　C | 関上　玲生 | 日本大学豊山高 | 東京都 | 1 |
| | | 高橋　栄太 | 専修大学北上高 | 岩手県 | 1 |
| | | 福田　隼士 | 九州学院高 | 熊本県 | 1 |
| | 東京経済大学　D | 岸　凜太郎 | 鶴岡東高 | 山形県 | 3 |
| | | 山崎　蓮太朗 | 牛久高 | 茨城県 | 3 |
| | | 萬羽　大樹 | 実践学園高 | 東京都 | 2 |
| | 東京経済大学　E | 田中　智己 | 沼田高 | 群馬県 | 3 |
| | | 岩井　歩 | 埼玉栄高 | 埼玉県 | 2 |
| | | 櫻井　元春 | 新潟産業大学附属高 | 新潟県 | 1 |
| | | 前原　由海 | 前原高 | 沖縄県 | 1 |
| | 東京経済大学　F | 大口　省吾 | 文星芸術大学附属高 | 栃木県 | 3 |
| | | 佐藤　晴輝 | 湘南工科大学附属高 | 神奈川県 | 2 |
| | | 青木　俊輔 | 文星芸術大学附属高 | 栃木県 | 1 |
| | | 木澤　寛 | 川越東高 | 埼玉県 | 1 |
| | 東京経済大学　G | 岡崎　栄太 | 所沢西高校 | 埼玉県 | 4 |
| | | 川人　直也 | 八千代松蔭高 | 千葉県 | 4 |
| | | 小塙　祐太 | 湘南工科大学附属高 | 神奈川県 | 4 |
| | | 櫻田　巧 | 安田学園高 | 東京都 | 4 |
| | | 高木　毅 | 川越東高 | 埼玉県 | 4 |
| 115 | 獨協大学 | 山口　蒼太 | 安田学園 | 東京都 | 2 |
| | | 小澤　悠生 | 桐蔭学園 | 神奈川県 | 1 |
| | | 鶴﨑　優斗 | 宮崎東高 | 宮崎県 | 1 |
| 117 | 東海大学　A | 篠崎　雅文 | 東海大菅生 | 東京都 | 3 |
| | | 福田　昌平 | 作新学院高 | 栃木県 | 3 |
| | | 須藤　望 | 都立片倉 | 東京都 | 1 |
| | 東海大学　B | 岩本　考平 | 片倉高 | 東京都 | 3 |
| | | 石井　拓磨 | 東海大学菅生高 | 東京都 | 2 |
| | | 伊藤　大河 | 東海大学浦安高 | 千葉県 | 2 |
| | 東海大学　C | 高橋　柊磨 | 東海大望洋高 | 千葉県 | 4 |
| | | 大塚　奎寿 | 静岡学園 | 静岡県 | 1 |
| | | 原　尚希 | 東海大菅生 | 東京都 | 1 |
| | 東海大学　D | 矢作　幸太 | 市立浦和南高 | 埼玉県 | 4 |
| | | 峯崎　凌汰 | 東海大浦安高 | 千葉県 | 4 |
| | | 大内　量順 | 加藤学園高 | 静岡県 | 2 |
| | 東海大学　E | 片倉　拓舞 | 東海大相模高 | 神奈川県 | 4 |
| | | 岡田　大樹 | 東海大菅生 | 東京都 | 3 |
| | | 神田　康輔 | 東海大学菅生高 | 東京都 | 2 |
| | 東海大学　F | 横山　和之 | 県立綾瀬高 | 神奈川県 | 4 |
| | | 藤田　颯 | 愛媛県宇和島東高等学校 | 愛媛県 | 3 |
| | | 荘司　航大 | 東京都市大学付属高校 | 東京都 | 1 |
| | 東海大学　G | 岩井　俊貴 | 東海大望洋 | 千葉県 | 3 |
| | | 杉山　雄飛 | 柏木学園高等学校 | 神奈川県 | 1 |
| | | 鈴木　大機 | 旭川高等学校 | 北海道 | 1 |
| | 東海大学　H | 瀬戸　琢磨 | 神奈川県立足柄高校 | 神奈川県 | 2 |
| | | 飯島　信成 | 東海大高輪台 | 東京都 | 1 |
| | | 府川　広登 | 神奈川県立伊志田高校 | 神奈川県 | 1 |

H30・第12回・関東学生チームカップ
男子Bブロック（3・4部）・参加者名簿　　No2

| 関東学連チームCD | チーム名 | 氏　名 | 出身校 | 県 | 学年 |
|---|---|---|---|---|---|
| 117 | 東海大学　I | 佐藤　生実 | 東海大菅生高 | 東京都 | 4 |
| | | 藤本　晃大 | 埼玉栄高 | 埼玉県 | 4 |
| | | 美濃屋　佑 | 県立上溝南高 | 神奈川県 | 4 |
| | 東海大学　J | 広嶋　能伍 | 横浜隼人高 | 神奈川県 | 4 |
| | | 住吉　俊朗 | 岡山工業高 | 岡山県 | 2 |
| | | 高橋　勝慶 | 東海大学高輪台高 | 東京都 | 2 |
| | 東海大学　K | 孫　豪男 | 京都両洋高 | 京都府 | 3 |
| | | 中村　歩 | 県立鶴嶺高校 | 神奈川県 | 2 |
| | | 福野　春輝 | 藤嶺学園藤沢高 | 神奈川県 | 2 |
| 118 | 千葉商科大学　A | 佐藤　優希 | 八潮南高校 | 埼玉県 | 3 |
| | | 岡崎　真歩 | 川口市立川口総合高校 | 埼玉県 | 2 |
| | | 山下　慧 | 千葉商科付属高校 | 千葉県 | 2 |
| | 千葉商科大学　B | 石原　大地 | 千葉商科大学付属高 | 千葉県 | 3 |
| | | 齋藤　隆昌 | 千葉商科大学付属高校 | 千葉県 | 2 |
| | | 鈴木　絢斗 | 私立拓殖大学紅陵高校 | 千葉県 | 1 |
| | 千葉商科大学　C | 佐々木　慎哉 | 船橋法典高 | 千葉県 | 3 |
| | | 實川　愛條 | 幕張総合高 | 千葉県 | 3 |
| | | 長島　敬勲 | 拓殖大学紅稜高 | 千葉県 | 3 |
| | 千葉商科大学　D | 廣岡　光一郎 | 千葉商科大付属高 | 千葉県 | 3 |
| | | 猿田　文洋 | 秋田商業高 | 秋田県 | 3 |
| | | 大門　慧陽 | 千葉商科大学付属高 | 千葉県 | 3 |
| | 千葉商科大学　E | 石塚　拓也 | 一宮商業高校 | 千葉県 | 3 |
| | | 石島　清士朗 | 学館浦安高校 | 千葉県 | 1 |
| | | 加倉井　俊太 | 県立松戸六実高校 | 千葉県 | 1 |
| | 千葉商科大学　F | 吉田　貴一 | 千葉商科大学付属高 | 千葉県 | 3 |
| | | 榎澤　一眞 | 君津青葉高校 | 千葉県 | 2 |
| | | 木村　皇太 | 青森県立三沢商業高校 | 青森県 | 2 |
| | | 山口　智大 | 船橋法典高校 | 千葉県 | 2 |
| | 千葉商科大学　G | 本宮　潤 | 川口総合高校 | 埼玉県 | 3 |
| | | 佐藤　圭 | 草加高校 | 埼玉県 | 1 |
| | | 清野　友輝 | 八潮南高校 | 埼玉県 | 1 |
| | | 髙橋　浩平 | 県立松戸六実高校 | 千葉県 | 1 |
| | 千葉商科大学　H | 荻村　崇平 | 堀越高校 | 東京都 | 4 |
| | | 松下　信之介 | 東京学館浦安高校 | 千葉県 | 4 |
| | | 宮田　純平 | 牛久高校 | 茨城県 | 4 |
| 119 | 上智大学　A | 須田　和寿 | 桐蔭学園高 | 神奈川県 | 2 |
| | | 高橋　優輝 | 市川高 | 千葉県 | 2 |
| | | 肥田　悠 | 新潟第一高 | 新潟県 | 2 |
| | 上智大学　B | 櫻木　慎士 | 修猷館高 | 福岡県 | 4 |
| | | 竹本　真悟 | 柏陽高 | 神奈川県 | 2 |
| | | 高橋　響生 | 千葉県立佐倉高 | 千葉県 | 1 |
| 121 | 関東学院大学　A | 新井　和希 | 横浜立野高 | 神奈川県 | 4 |
| | | 神尾　俊秀 | 武相高校 | 神奈川県 | 3 |
| | | 金子　郁海 | 相原高校 | 神奈川県 | 2 |
| | 関東学院大学　B | 大島　広夢 | 春日部東高 | 埼玉県 | 4 |
| | | 中川　圭介 | 松本美須々ヶ丘高 | 長野県 | 4 |
| | | 塩脇　圭悟 | 綾瀬高 | 神奈川県 | 2 |
| | 関東学院大学　C | 岡崎　憲太 | 逗葉高校 | 神奈川県 | 2 |
| | | 外村　大洋 | 相原高校 | 神奈川県 | 2 |
| | | 衛藤　大来 | 綾瀬高校 | 神奈川県 | 1 |
| | 関東学院大学　D | 室井　稜人 | 秀英高校 | 神奈川県 | 3 |
| | | 常岡　巌暉 | 千葉県立船橋啓明高校 | 千葉県 | 2 |
| | | 小林　佑旭 | 静岡北高校 | 静岡県 | 1 |

H30・第12回・関東学生チームカップ
男子Bブロック（3・4部）・参加者名簿　　No3

| 関東学連チームCD | チーム名 | 氏　名 | 出身校 | 県 | 学年 |
|---|---|---|---|---|---|
| 122 | 立教大学　A | 佐藤　良祐 | 市原八幡高 | 千葉県 | 4 |
| | | 島村　亮 | 立教池袋高 | 東京都 | 3 |
| | | 髙橋　直希 | 川越東高 | 埼玉県 | 2 |
| | 立教大学　B | 川合　啓太 | 市立金沢高 | 神奈川県 | 3 |
| | | 西村　奎亮 | 城西川越高 | 埼玉県 | 3 |
| | | 内田　龍也 | 千葉東高 | 千葉県 | 2 |
| | 立教大学　C | 石瀬　耕太郎 | 立教新座高 | 埼玉県 | 4 |
| | | 向井　拓実 | 名古屋国際高 | 愛知県 | 2 |
| | | 吉田　直矢 | 県立太田高 | 群馬県 | 1 |
| | 立教大学　D | 葭原　圭亮 | 立教新座高 | 埼玉県 | 4 |
| | | 川名　将史 | 立教新座高 | 埼玉県 | 3 |
| | | 高橋　昌弘 | 成城高 | 東京都 | 2 |
| | | 廣瀬　大河 | 鶴城高 | 大分県 | 2 |
| 123 | 東京理科大学 | 吉川　浩平 | 逗子開成高校 | 東京都 | 3 |
| | | 工藤　優太 | 秋田高校 | 秋田県 | 4 |
| | | 内山　和也 | 穎明館高校 | 東京都 | 3 |
| 124 | 埼玉大学　A | 福江　啓太 | 春日部高 | 埼玉県 | 3 |
| | | 木村　有真 | 仙台第三高 | 宮城県 | 2 |
| | | 四辻　明大 | 苫小牧東高 | 北海道 | 2 |
| | 埼玉大学　B | 岸本　拓己 | 新潟第一高 | 新潟県 | 2 |
| | | 羽鳥　功武 | 日立第一高 | 茨城県 | 2 |
| | | 百瀬　敏晃 | 松本県ヶ丘高 | 長野県 | 2 |
| | 埼玉大学　C | 川村　賢吾 | 長生高 | 千葉県 | 4 |
| | | 嶋野　秀紀 | 鳥羽高 | 京都府 | 4 |
| | | 根本　陽司 | 市立浦和南高 | 埼玉県 | 4 |
| 125 | 神奈川大学　A | 青山　直之 | 相原高 | 神奈川県 | 3 |
| | | 武田　省吾 | 千葉経済大学附属高 | 千葉県 | 2 |
| | | 角井　一葵 | 三浦学苑高 | 神奈川県 | 1 |
| | 神奈川大学　B | 鈴木　優 | 東京学館浦安 | 千葉県 | 3 |
| | | 臼井　豊央 | 明秀学園日立高 | 茨城県 | 2 |
| | | 能見　光彦 | 希望が丘高 | 福岡県 | 2 |
| | 神奈川大学　C | 田中　秀樹 | 宇都宮短期大学付属高 | 栃木県 | 3 |
| | | 木内　裕介 | 武相高 | 神奈川県 | 1 |
| | | 工藤　快星 | 千葉経済大学付属高 | 千葉県 | 1 |
| | 神奈川大学　D | 伊藤　響 | 座間総合高 | 神奈川県 | 4 |
| | | 髙田　文哉 | 東京学館浦安高 | 千葉県 | 1 |
| | | 安本　拓馬 | 湘南工科大学付属高 | 神奈川県 | 1 |
| | 神奈川大学　E | 高橋　輝 | 関東学院高 | 神奈川県 | 2 |
| | | 箱山　梓 | 上田西高 | 長野県 | 2 |
| | | 橋本　慎史 | 武相高 | 神奈川県 | 1 |
| | 神奈川大学　F | 石田　和基 | 三浦学苑高 | 神奈川県 | 4 |
| | | 加藤　雄大 | 舞岡高 | 神奈川県 | 4 |
| | | 我妻　直樹 | 小平西高 | 東京都 | 1 |
| 127 | 東京工業大学　A | 井上　駿平 | 幕張総合高校 | 千葉県 | 3 |
| | | 清水　崚雅 | 希望ヶ丘高 | 神奈川県 | 2 |
| | | 津田　龍吾 | 市川高 | 千葉県 | 2 |
| | 東京工業大学　B | 宮川　徹也 | 湘南高 | 神奈川県 | 2 |
| | | 小澤　航平 | 大宮高 | 埼玉県 | 1 |
| | | 清水　篤 | 県立千葉高 | 千葉県 | 1 |
| 128 | 東京大学　A | 黒滝　昌央 | 青森高 | 青森県 | 4 |
| | | 三浦　崇寛 | 中央中等教育学校 | 群馬県 | 4 |
| | | 小谷　洋貴 | 聖光学院高 | 神奈川県 | 2 |

H30・第12回・関東学生チームカップ
男子Bブロック（3・4部）・参加者名簿　　No4

| 関東学連チームCD | チーム名 | 氏　名 | 出身校 | 県 | 学年 |
|---|---|---|---|---|---|
| 128 | 東京大学　B | 山口　昌馬 | 奈良高 | 奈良県 | 3 |
| | | 香川　幹 | 駒場東邦高 | 東京都 | 3 |
| | | 河野　紘己 | 洛星高 | 京都府 | 3 |
| | 東京大学　C | 佐伯　拓哉 | 佐倉高 | 千葉県 | 3 |
| | | 松本　淳 | 並木中等教育学校 | 茨城県 | 3 |
| | | 高薮　弘行 | 並木中等教育学校 | 茨城県 | 2 |
| | 東京大学　D | 枚山　真史 | 湘南高 | 神奈川県 | 4 |
| | | 村山　智崇 | 国際情報高 | 新潟県 | 4 |
| | | 内田　和杜 | 金沢泉丘高 | 石川県 | 2 |
| | 東京大学　E | 市川　宙樹 | 東京学芸大学附属高 | 東京都 | 3 |
| | | 甲田　明寛 | 上田高 | 長野県 | 2 |
| | | 高羽　悠樹 | 洛星高 | 京都府 | 2 |
| | 東京大学　F | 中根　健太 | 岡崎高 | 愛知県 | 3 |
| | | 車谷　涼太 | 岡崎高 | 愛知県 | 2 |
| | | 宮崎　優介 | 熊本高 | 熊本県 | 2 |
| | 東京大学　G | 上田　哲也 | 近畿大学付属和歌山高 | 和歌山県 | 2 |
| | | 木村　真栄 | 西高 | 東京都 | 2 |
| | | 師井　滉平 | 宇部高 | 山口県 | 2 |
| | 東京大学　H | 島谷　航 | 東京学芸大学附属高 | 東京都 | 3 |
| | | 野田　裕貴 | 東京学芸大学附属高 | 東京都 | 3 |
| | | 野神　亮介 | 三国丘高 | 大阪府 | 2 |
| | 東京大学　I | 竹田　恭 | 大宮高 | 埼玉県 | 4 |
| | | 佐藤　澪 | 東京学芸大学付属高 | 東京都 | 2 |
| | | 渡辺　怜 | 駿台甲府高 | 山梨県 | 2 |
| | 東京大学　J | 久能木　実 | 湘南高 | 神奈川県 | 1 |
| | | 小松　駿太 | 開成高 | 東京都 | 1 |
| | | 伝田　一真 | 久留米大学附設高 | 福岡県 | 1 |
| | 東京大学　K | 成田　恭輔 | 八戸高 | 青森県 | 1 |
| | | 橋本　優人 | 開成高 | 東京都 | 1 |
| | | 山田　笙一郎 | 桐光学園高 | 神奈川県 | 1 |
| 130 | 大東文化大学　A | 関　海斗 | 古河第一高 | 茨城県 | 4 |
| | | 江川　学穂 | 大田桜台高 | 東京都 | 2 |
| | | 三田　侑生 | 明秀学園日立高 | 茨城県 | 1 |
| | 大東文化大学　B | 清水　陽仁 | 松本美須々ヶ丘高 | 長野県 | 2 |
| | | 安齋　智裕 | 坂戸西高 | 埼玉県 | 1 |
| | | 平井　龍樹 | 春日部東高 | 埼玉県 | 1 |
| | 大東文化大学　C | 成田　裕登 | 本庄第一高 | 埼玉県 | 2 |
| | | 大森　敬介 | 坂戸西高 | 埼玉県 | 1 |
| | | 松井　良樹 | 沼田高 | 群馬県 | 1 |
| | 大東文化大学　D | 江幡　龍人 | 草加南高 | 埼玉県 | 2 |
| | | 大里　虹太郎 | 朝霞西高 | 埼玉県 | 2 |
| | | 須黒　康暉 | 羽生第一高 | 埼玉県 | 2 |
| | 大東文化大学　E | 池上　陸人 | 伊奈学園総合高 | 埼玉県 | 4 |
| | | 狗飼　穂高 | 本庄第一高 | 埼玉県 | 4 |
| | | 市川　航太 | 坂戸高 | 埼玉県 | 3 |
| | 大東文化大学　F | 岩上　恭輔 | 大田第一高 | 茨城県 | 3 |
| | | 小池　広晃 | 坂戸西高 | 埼玉県 | 3 |
| | | 向後　博斗 | 銚子高 | 千葉県 | 3 |
| | 大東文化大学　G | 黒木　達也 | 春日部東高 | 埼玉県 | 2 |
| | | 日高　航希 | 鳩ケ谷高 | 埼玉県 | 2 |
| | | 山本　哲也 | 大宮光陵高 | 埼玉県 | 2 |

H30・第12回・関東学生チームカップ
男子Bブロック（3・4部）・参加者名簿　　No5

| 関東学連チームCD | チーム名 | 氏　名 | 出身校 | 県 | 学年 |
|---|---|---|---|---|---|
| 130 | 大東文化大学　H | 清水　勇吾 | 東京都市大学塩尻高 | 長野県 | 1 |
| | | 千濱　汰一 | 大東文化一高 | 東京都 | 1 |
| | | 増田　直之 | 西武台高 | 埼玉県 | 1 |
| | | 宮田　涼平 | 川越東高 | 埼玉県 | 1 |
| 131 | 帝京大学　A | 阿部　凌人 | 川口東高 | 埼玉県 | 3 |
| | | 押田　将幸 | 向上高 | 神奈川県 | 2 |
| | | 山中　寛大 | 武相高 | 神奈川県 | 2 |
| | 帝京大学　B | 鈴木　拓朗 | 川口県陽高 | 埼玉県 | 3 |
| | | 平井　哲平 | 東京学館浦安高 | 千葉県 | 2 |
| | | 村瀬　貴斗 | 高津高 | 神奈川県 | 2 |
| | 帝京大学　C | 十二所　大河 | 喜多方高 | 福島県 | 4 |
| | | 鮎川　滉太 | 都立山崎高 | 東京都 | 4 |
| | | 渡邊　秀平 | 尚絅学院高 | 宮城県 | 2 |
| | 帝京大学　D | 新倉　将大 | 昭和第一学園高 | 東京都 | 3 |
| | | 小池　雄大 | 東北高 | 宮城県 | 2 |
| | | 齋藤　大斗 | 都立小川高 | 東京都 | 2 |
| | 帝京大学　E | 高橋　洋介 | 高津高 | 神奈川県 | 3 |
| | | 太田　和暉 | 二松學舎大付属高 | 東京都 | 2 |
| | | 児玉　敬洋 | 横浜高 | 神奈川県 | 2 |
| | 帝京大学　F | 青木　直人 | 都立鷺宮高校 | 東京都 | 1 |
| | | 小俣　将義 | 東村山高校 | 東京都 | 1 |
| | | 高見　拓仁 | 八王子高校 | 東京都 | 1 |
| | | 仲野　一成 | 東京成徳高 | 東京都 | 1 |
| 132 | 立正大学　A | 青野　将己 | 実践学園高校 | 東京都 | 4 |
| | | 佐藤　周 | 東北学院高校 | 福島県 | 4 |
| | | 山下　創規 | 光高校 | 山口県 | 4 |
| | 立正大学　B | 日暮　貴之 | 本庄高校 | 埼玉県 | 4 |
| | | 後藤　友樹 | 法政二高校 | 東京都 | 3 |
| | | 片岡　太一 | 安田学園高 | 東京都 | 2 |
| | 立正大学　C | 長　純樹 | 市原中央高校 | 千葉県 | 4 |
| | | 井上　尚樹 | 茨城県藤代紫水高校 | 茨城県 | 3 |
| | | 山口　力丸 | 田無高校 | 東京都 | 2 |
| 133 | 青山学院大学　A | 増田　将馬 | Holy Cross Catholic Secondary School | 外国 | 3 |
| | | 金本　晃太郎 | 逗子開成高 | 神奈川県 | 2 |
| | | 丹羽　海斗 | 桐蔭学園高 | 神奈川県 | 1 |
| | 青山学院大学　B | 吉川　祐二郎 | 実籾高校 | 千葉県 | 3 |
| | | 有馬　隼人 | 敦賀高 | 福井県 | 2 |
| | | 船場　聖史 | 桐蔭学園 | 神奈川県 | 1 |
| | 青山学院大学　C | 平　祥樹 | 向上高校 | 神奈川県 | 3 |
| | | 佐々木　直人 | 青山学院高 | 東京都 | 4 |
| | | 赤松　優太 | 幕張総合高 | 千葉県 | 2 |
| | | 勝田　晴大 | 県立鶴見高校 | 神奈川県 | 1 |
| | 青山学院大学　D | 伊藤　洋暉 | 三田高 | 東京都 | 2 |
| | | 松永　拓也 | 青山学院高 | 東京都 | 2 |
| | | 井上　大吾 | 青稜高校 | 東京都 | 1 |
| | | 穂積　優吾 | 日本大学習志野 | 千葉県 | 1 |
| 135 | 成蹊大学　A | 佐保田　翔栄 | 國學院高校 | 東京都 | 3 |
| | | 大澤　基紘 | 昭和高 | 東京都 | 4 |
| | | 山本　怜央 | 成蹊高校 | 東京都 | 3 |
| | 成蹊大学　B | 荒川　卓也 | 幕張総合 | 千葉県 | 3 |
| | | 野入　裕作 | 千葉日本大学第一高校 | 千葉県 | 3 |
| | | 比嘉　凱人 | 神代高校 | 東京都 | 3 |

H30・第12回・関東学生チームカップ
男子Bブロック（3・4部）・参加者名簿　　No6

| 関東学連チームCD | チーム名 | 氏名 | 出身校 | 県 | 学年 |
|---|---|---|---|---|---|
| 135 | 成蹊大学　C | 大澤　弘斗 | 荏田高校 | 神奈川県 | 2 |
| | | 小野　修平 | 大分舞鶴高校 | 大分県 | 2 |
| | | 竹内　柾貴 | 須坂高校 | 長野県 | 2 |
| 137 | 一橋大学　A | 若松　守 | 名古屋大学教育学部附属高 | 愛知県 | 2 |
| | | 大西　亮佑 | 桐朋高 | 東京都 | 4 |
| | | 伊藤　祐嗣 | 栃木高 | 栃木県 | 2 |
| | 一橋大学　B | 朝井　博章 | 浅野高 | 神奈川県 | 4 |
| | | 高橋　一成 | 湘南高 | 神奈川県 | 1 |
| | | 藤村　奎吾 | 熊谷高 | 埼玉県 | 1 |
| | 一橋大学　C | 古川　晃帆 | 長野高 | 長野県 | 3 |
| | | 木内　將人 | 大分上野丘高 | 大分県 | 2 |
| | | 若林　孝太朗 | 私立城北高 | 東京都 | 1 |
| | 一橋大学　D | 望月　駿太郎 | 桐光学園高 | 神奈川県 | 3 |
| | | 伊藤　勝也 | 市川高 | 千葉県 | 1 |
| | | 後藤　立玖 | 開成高 | 東京都 | 1 |
| | 一橋大学　E | 石原　知樹 | 浅野高 | 神奈川県 | 2 |
| | | 齋藤　慶一 | 桐朋高 | 東京都 | 2 |
| | | 渡辺　祐介 | 浜松西高 | 静岡県 | 2 |
| | 一橋大学　F | 吉澤　雅博 | 日比谷高 | 東京都 | 4 |
| | | 邊見　壮太 | 帝京大学高 | 東京都 | 1 |
| | | 山本　崇博 | 加藤学園暁秀高 | 静岡県 | 1 |
| 138 | 首都大学東京 | 宮田　陵 | 聖徳学園高校 | 東京都 | 2 |
| | | 大山　昇 | 東京学芸大学付属高校 | 東京都 | 1 |
| | | 橋本　正輝 | 穎明館高校 | 東京都 | 1 |
| 140 | 横浜国立大学　A | 森田　凌平 | 市川高 | 千葉県 | 3 |
| | | 黒田　啓真 | 川和高 | 神奈川県 | 2 |
| | | 福本　勇斗 | 筑紫丘高 | 福岡県 | 2 |
| | 横浜国立大学　B | 志藤　貴樹 | 静岡市立高 | 静岡県 | 4 |
| | | 横山　貴大 | 新津高 | 新潟県 | 4 |
| | | 小松　俊輝 | 厚木高 | 神奈川県 | 1 |
| | 横浜国立大学　C | 岡田　壮一 | 希望ヶ丘高 | 神奈川県 | 3 |
| | | 小林　輝希 | 浜松日体高 | 静岡県 | 2 |
| | | 間宮　慶祐 | 静岡市立高 | 静岡県 | 2 |
| | 横浜国立大学　D | 近藤　眞央 | 小田原高 | 神奈川県 | 4 |
| | | 鈴木　孝弥 | 希望ヶ丘高 | 神奈川県 | 3 |
| | | 福岡　道彦 | 畝傍高 | 奈良県 | 3 |
| | 横浜国立大学　E | 小林　秀平 | 八王子高 | 東京都 | 2 |
| | | 坂野　由治 | 岐山高 | 岐阜県 | 1 |
| | | 藤原　靖規 | 岡山大安寺中等教育学校 | 岡山県 | 1 |
| | 横浜国立大学　F | Nguyen Quang　Huy | High school for gifted students | 外国 | 4 |
| | | 小松原　尚人 | 太田高 | 群馬県 | 3 |
| | | 亀田　俊一郎 | 市川高 | 千葉県 | 2 |
| | 横浜国立大学　G | 増本　祐也 | 砺波高 | 富山県 | 4 |
| | | 長原　圭威 | 淑徳高 | 東京都 | 3 |
| | | 太田　龍我 | 東葛飾高 | 千葉県 | 1 |
| | 横浜国立大学　H | 片岡　賢吾 | 相模原中等教育学校 | 神奈川県 | 4 |
| | | 南　拓海 | 高松高 | 香川県 | 4 |
| | | 岡　亮太朗 | 米原高 | 滋賀県 | 2 |
| | 横浜国立大学　I | 田上　遼 | 茨城工業高等専門学校 | 茨城県 | 4 |
| | | 上村　柊太 | 逗子開成高 | 神奈川県 | 1 |
| | | 田中　宏季 | 筑紫丘高 | 福岡県 | 1 |

H30・第12回・関東学生チームカップ
男子Bブロック（3・4部）・参加者名簿　　No7

| 関東学連チームCD | チーム名 | 氏　名 | 出身校 | 県 | 学年 |
|---|---|---|---|---|---|
| 141 | 千葉工業大学　A | 伊藤　雅晃 | 越谷南高 | 埼玉県 | 3 |
| | | 前澤　祐介 | 市立松戸高 | 千葉県 | 3 |
| | | 園田　康太 | 千葉敬愛高 | 千葉県 | 1 |
| | 千葉工業大学　B | 島田　健吾 | 幕張総合高 | 千葉県 | 3 |
| | | 堀江　友馬 | 東京成徳大学高 | 東京都 | 3 |
| | | 山崎　剛司 | 府中工業高 | 東京都 | 2 |
| | 千葉工業大学　C | 渡辺　夏音 | 千葉経済高 | 千葉県 | 4 |
| | | 大山　耀 | 袖ヶ浦高 | 千葉県 | 2 |
| | | 永澤　寛和 | 姉崎高 | 千葉県 | 2 |
| | 千葉工業大学　D | 宮下　浩平 | 沼田高 | 群馬県 | 3 |
| | | 永井　佑弥 | 船橋東高 | 千葉県 | 4 |
| | | 森口　諒大 | 川越工業高 | 埼玉県 | 1 |
| | 千葉工業大学　E | 金子　歩 | 港北高 | 神奈川県 | 3 |
| | | 佐々木　惇 | 波崎高 | 茨城県 | 3 |
| | | 大向　康太 | 土浦第二高 | 茨城県 | 1 |
| | 千葉工業大学　F | 馬場　圭輔 | 市原中央高 | 千葉県 | 2 |
| | | 松田　健 | 大原高 | 千葉県 | 2 |
| | | 輪島　賢 | 市川南高 | 千葉県 | 2 |
| | 千葉工業大学　G | 鴈原　匠 | 函館稜北高 | 北海道 | 3 |
| | | 中山　太暉 | 草加高 | 埼玉県 | 3 |
| | | 高須　吾一 | 竹早高 | 東京都 | 1 |
| | 千葉工業大学　H | 小野田　峻一 | 成城高 | 東京都 | 1 |
| | | 川口　正博 | 佐土原高 | 宮崎県 | 1 |
| | | 中原　瑞基 | 済美高 | 愛媛県 | 1 |
| 145 | 学習院大学 | 吉岡　伸悟 | 学習院高等科 | 東京都 | 3 |
| | | 阿部　柊斗 | 樹徳高校 | 群馬県 | 4 |
| | | 杉山　公太 | 川越東高校 | 埼玉県 | 4 |
| | | 桒名　航平 | 学習院高等科 | 東京都 | 3 |
| 146 | 東京電機大学　A | 小野　玖馬 | 春日部東高 | 埼玉県 | 3 |
| | | 中村　哲也 | 水城高 | 茨城県 | 2 |
| | | 大澤　幸倫 | 松商学園高 | 長野県 | 1 |
| | 東京電機大学　B | 佐々木　賢人 | 城西大学付属城西高 | 東京都 | 3 |
| | | 井上　航 | 川崎市立橘高 | 神奈川県 | 3 |
| | | 清水　大介 | さいたま市立浦和南高 | 埼玉県 | 3 |
| | 東京電機大学　C | 阿部　広暉 | 宇都宮北高 | 栃木県 | 2 |
| | | 江口　広晃 | 駒込高 | 東京都 | 2 |
| | | 千葉　大地 | 柏南高 | 千葉県 | 2 |
| | 東京電機大学　D | 粟野　雄貴 | 日大三島高 | 静岡県 | 2 |
| | | 岡野　健汰 | 武蔵越生高 | 埼玉県 | 2 |
| | | 児玉　武 | 県立所沢高 | 埼玉県 | 2 |
| | | 山口　諒太 | 東京都私立駿台学園高 | 東京都 | 2 |
| | 東京電機大学　E | 赤荻　有康 | 栃木高 | 栃木県 | 4 |
| | | 江口　徹朗 | 細田学園高 | 埼玉県 | 2 |
| | | 飯嶌　航希 | 坂戸高 | 埼玉県 | 1 |
| | | 黒澤　比無 | 昌平高 | 埼玉県 | 1 |
| 150 | 成城大学　A | 大関　陸 | 千葉英和高校 | 千葉県 | 4 |
| | | 飯田　純也 | 幕張総合高校 | 千葉県 | 4 |
| | | 戸井田　晃弘 | 川越東高校 | 埼玉県 | 3 |
| | | 田中　陽大 | 甲府南高校 | 山梨県 | 3 |
| | 成城大学　B | 三田　涼貴 | 市ヶ尾高校 | 神奈川県 | 4 |
| | | 菅野　竜司 | 東農大一高 | 東京都 | 1 |
| | | 松本　直己 | 八千代松陰高校 | 東京都 | 1 |
| | | 植木　優斗 | 郁文館高校 | 東京都 | 1 |

H30・第12回・関東学生チームカップ
男子Bブロック（3・4部）・参加者名簿　　No8

| 関東学連<br>チームCD | チーム名 | 氏　　名 | 出身校 | 県 | 学年 |
|---|---|---|---|---|---|
| 153 | 明星大学 | 藤田　　渉 | 東海大学菅生 | 東京都 | 3 |
| | | 赤嶺　　崚登 | 都立片倉高等学校 | 東京都 | 2 |
| | | 横澤　　拓 | 新潟県立糸魚川高等学校 | 新潟県 | 2 |
| | | 大森　　光 | 東京都立片倉高等学校 | 東京都 | 1 |
| | | 仲　　亮 | 埼玉平成高校 | 埼玉県 | 1 |
| 166 | 山梨学院大学 | 清水　　秀 | 甲府商業高校 | 山梨県 | 2 |
| | | 駒木　　智行 | 甲府商業高校 | 山梨県 | 4 |
| | | 中村　　康太 | 塩尻志学館高校 | 長野県 | 2 |
| | | 森田　　有昭 | 高校伊勢崎商業 | 群馬県 | 2 |

## H30・第12回・関東学生卓球チームカップ

### 男子Bブロック　No1

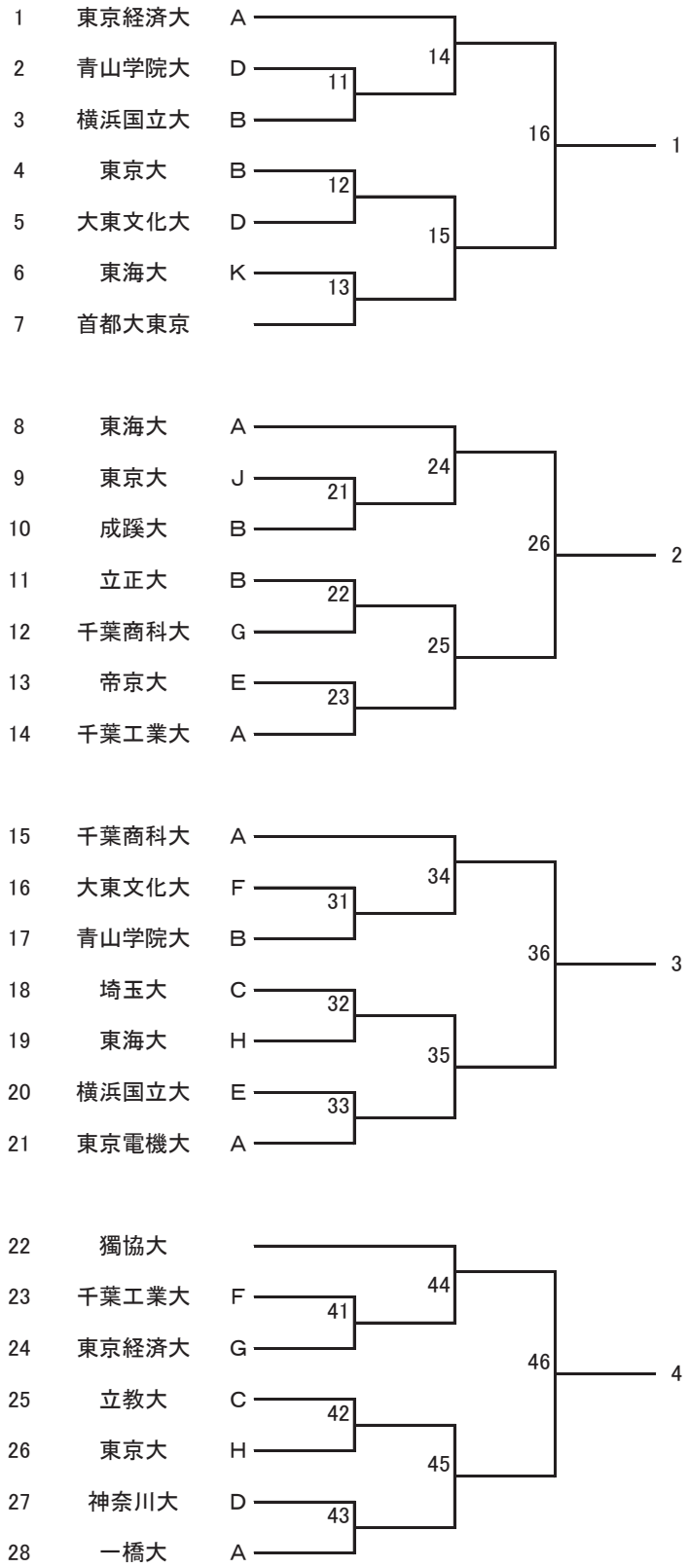

## H30・第12回・関東学生卓球チームカップ

### 男子Bブロック　No2

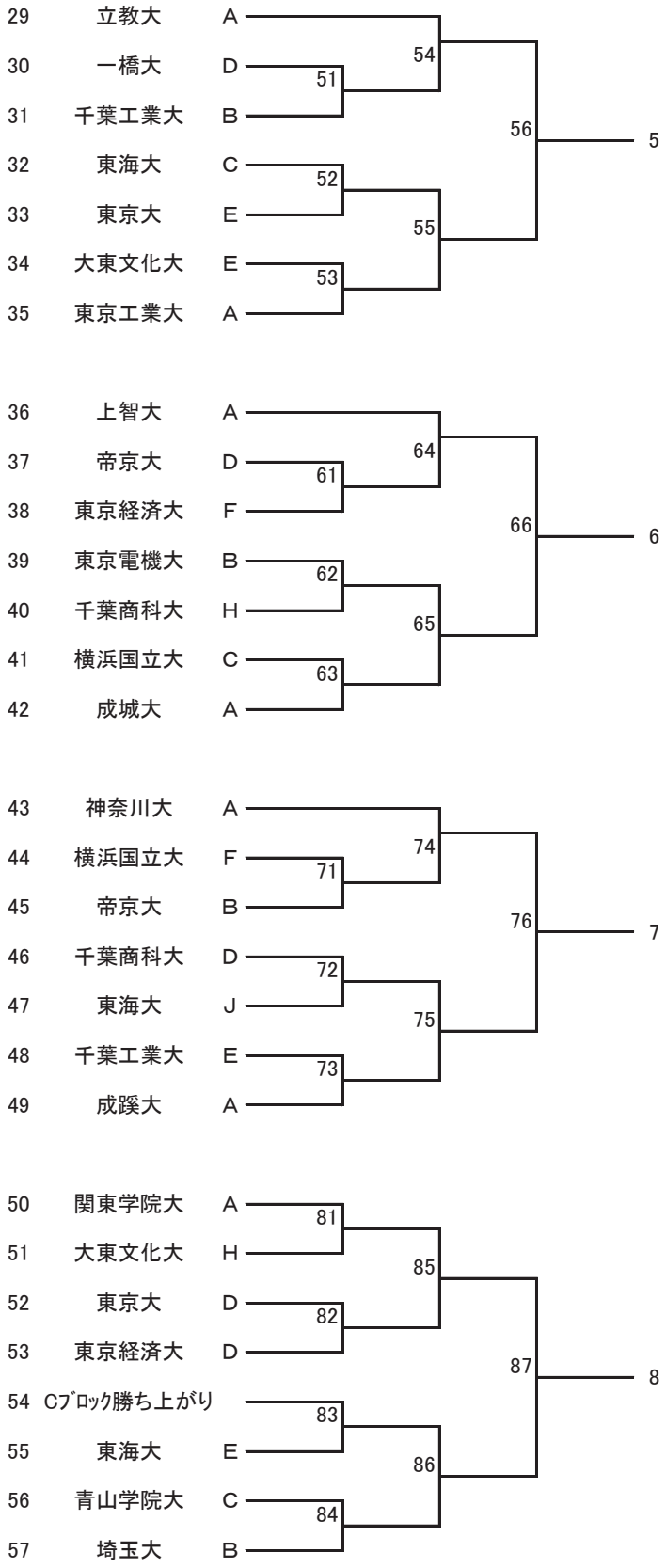

## H30・第12回・関東学生卓球チームカップ

### 男子Bブロック　No3

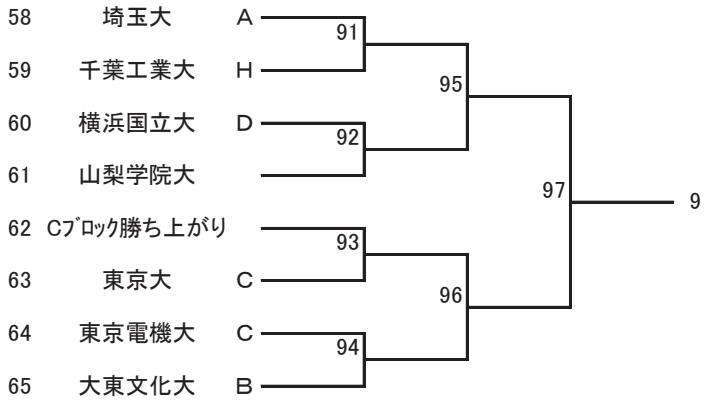


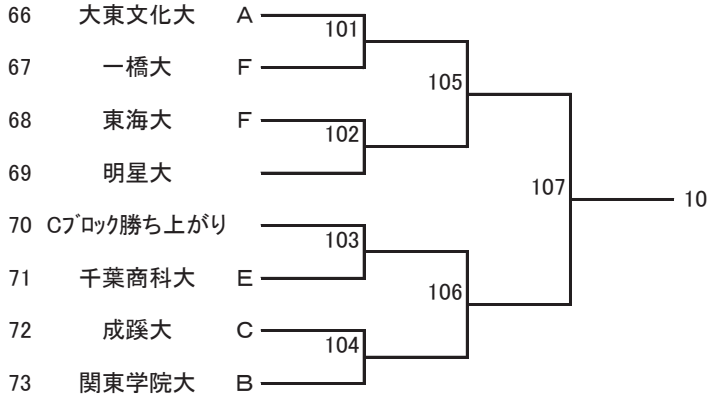


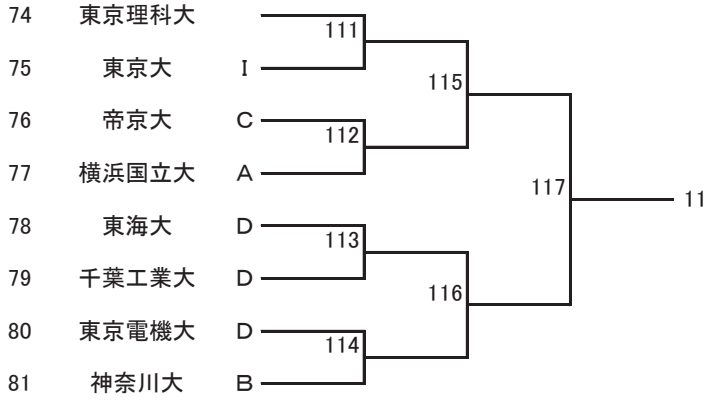


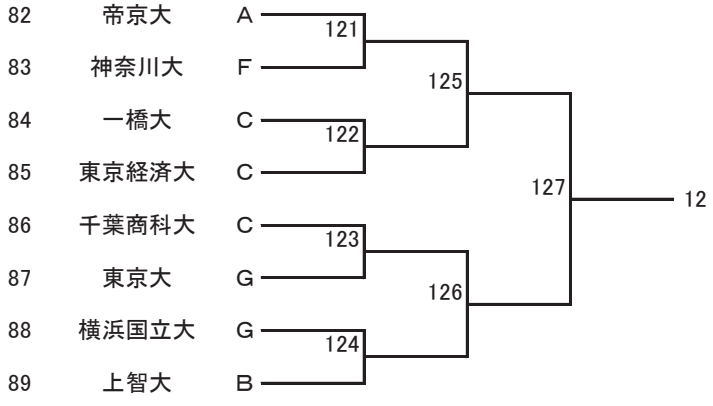

## H30・第12回・関東学生卓球チームカップ

### 男子Bブロック　No4

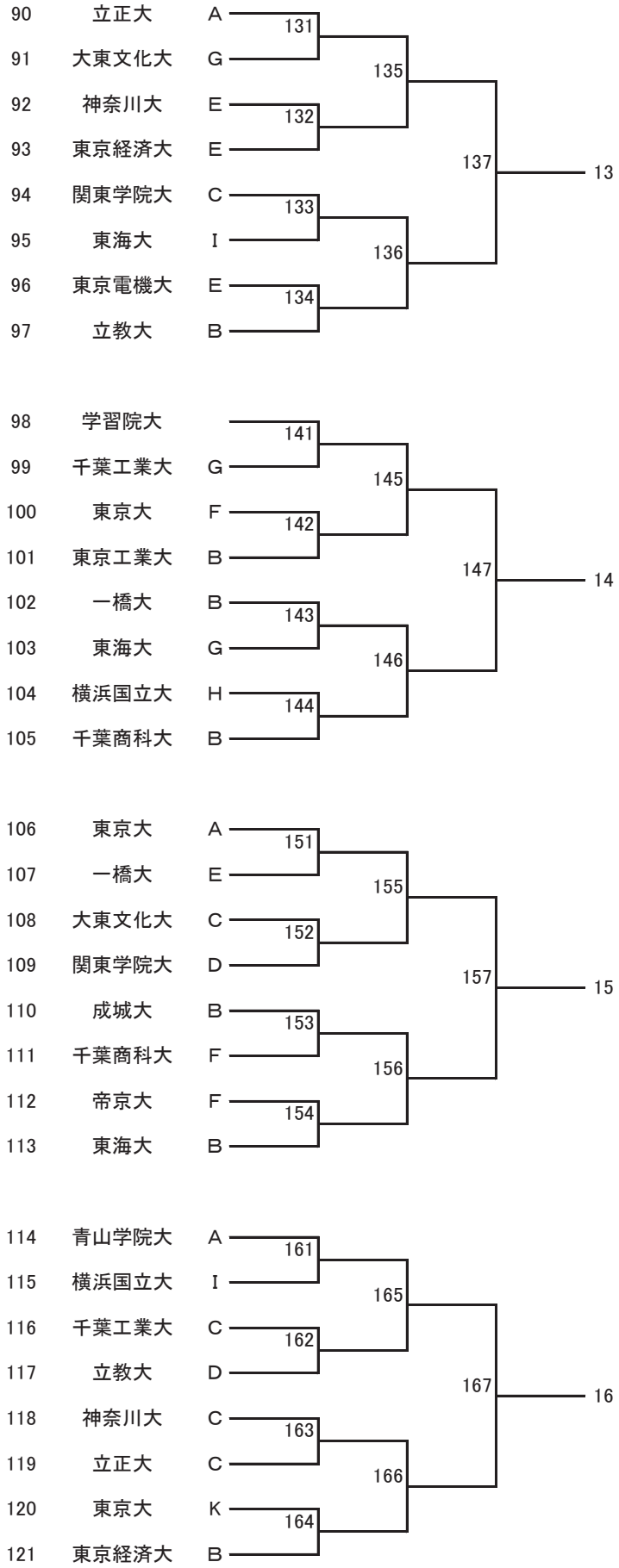

# 平成29年度・第11回・関東学生卓球チームカップ・結果

平成29年9月4日（月）～9月27日（水）

・9／4（月）　男子Cブロック（5部以下）
　女子Bブロック（3部以下）

・9／4（月）・5（火）　男子Bブロック（3・4部）

・9／26（火）・27（水）　男女Aブロック（1・2部）

会場は全て駒沢屋内球技場

## 男子

Aブロック 優勝　専修大　A
（郡山北斗、三部航平、原井雄生）
準優勝　筑波大　A
（坪井勇磨、三浦健太郎、梅崎光明）

ベスト4　明治大　A
（船本将志、稲津保志、遠藤竜馬）
ベスト4　日本大　A
（周胜、南谷将成、福田修也）

ベスト8　中央大　A
〃　日本体育大　A
〃　早稲田大　A
〃　中央大　B

専修大は2年連続4回目の優勝

## 女子

優勝　早稲田大　A
（阿部愛莉、徳永美子、鎌田那美）
準優勝　中央大
（伊藤佑里子、瀬山咲希、田中愛弥香
大澤京香、後藤紗葵）
ベスト4　専修大　A
（安藤みなみ、枝松亜実、牧之内菜央）
ベスト4　東京富士大　A
（林めぐみ、前瀧初音、滑川明佳）

ベスト8　東京富士大　B
〃　早稲田大　B
〃　日本大　A
〃　筑波大

早稲田大は3年連続5回目の優勝
5回は、男子・明治大、女子・東京富士大と並ぶ
最多優勝回数タイ記録

Bブロック 通過チーム

東洋大　A
埼玉大　C
神奈川大　A
東洋大　F
千葉商科大　A
東海大　A
立教大　A
東洋大　E
東洋大　C
神奈川大　C
東洋大　I
首都大東京　A
東洋大　D
千葉商科大　B
千葉商科大　D
東洋大　H
東洋大　B

慶應義塾大　A
立教大
日本女子体育大
千葉工業大
和洋女子大　A

Cブロック 通過チーム

武蔵大　A
芝浦工業大　A
芝浦工業大　B
創価大　A

# 関東学生チームカップ・歴代成績一覧

## 男子

| 回 | 年 | Aブロック 1部～ CUP WINNER | | | | |
|---|---|---|---|---|---|---|
| 1 | H19 （ 2007 ） | **明治大A** | 水野 裕哉 | 小野 竜也 | 軽部 隆介 | |
| 2 | H20 （ 2008 ） | **専修大A** | 徳増 信弥 | 森田 翔樹 | 星野 和洋 | |
| 3 | H21 （ 2009 ） | **明治大A** | 軽部 隆介 | 池田 和正 | 甲斐 義和 | |
| 4 | H22 （ 2010 ） | **早稲田大A** | 高岡 諒太郎 | 岩崎 栄光 | 板倉 健信 | |

| 回 | 年 | Aブロック 1部～ CUP WINNER | | | | |
|---|---|---|---|---|---|---|
| 5 | H23 （ 2011 ） | **専修大A** | 田中 健奨 | 久住 昭博 | 王 凱 | |
| 6 | H24 （ 2012 ） | **明治大A** | 神 巧也 | 平野 友樹 | 岡田 崚 | 松下 海輝 |
| 7 | H25 （ 2013 ） | **明治大A** | 神 巧也 | 平野 友樹 | 町 飛鳥 | |
| 8 | H26 （ 2014 ） | **早稲田大A** | 山本 勝也 | 上村 慶哉 | 竹岡 純樹 | |
| 9 | H27 （ 2015 ） | **明治大A** | 松下 海輝 | 有延 大夢 | 町 飛鳥 | |
| 10 | H28 （ 2016 ） | **専修大A** | 田添 健汰 | 郡山 北斗 | 及川 瑞基 | |
| 11 | H29 （ 2017 ） | **専修大A** | 郡山 北斗 | 三部 航平 | 原井 雄生 | |
| 12 | H30 （ 2018 ） | | | | | |

## 女子

| 回 | 年 | Aブロック 1部～ CUP WINNER | | | | |
|---|---|---|---|---|---|---|
| 1 | H19 （ 2007 ） | **東京富士大A** | 岡 紘子 | 坂巻 美恵 | 刘 婷 | |
| 2 | H20 （ 2008 ） | **東京富士大A** | 唐沢 優佳 | 刘 婷 | 原田 智美 | |
| 3 | H21 （ 2009 ） | **早稲田大A** | 照井 萌美 | 亀崎 遥 | 中島未早希 | |
| 4 | H22 （ 2010 ） | **早稲田大A** | 田中 彩能 | 中島未早希 | 中尾 優子 | |

| 回 | 年 | Aブロック 1部～ CUP WINNER | | | | |
|---|---|---|---|---|---|---|
| 5 | H23 （ 2011 ） | **東京富士大B** | 池田 好美 | 伊積 ひかり | 王 美婷 | |
| 6 | H24 （ 2012 ） | **中央大A** | 北岡 エリ子 | 松村 夏海 | 多田 光希 | 水谷 茉央 |
| 7 | H25 （ 2013 ） | **東京富士大A** | 平野 容子 | 岡 れいさ | 暴 小雨 | |
| 8 | H26 （ 2014 ） | **東京富士大A** | 平野 容子 | 岡 れいさ | 暴 小雨 | |
| 9 | H27 （ 2015 ） | **早稲田大A** | 佐藤 風薫 | 阿部 愛莉 | 徳永 美子 | |
| 10 | H28 （ 2016 ） | **早稲田大A** | 田中 千秋 | 阿部 愛莉 | 徳永 美子 | |
| 11 | H29 （ 2017 ） | **早稲田大A** | 阿部 愛莉 | 徳永 美子 | 鎌田 那美 | |
| 12 | H30 （ 2018 ） | | | | | |

- 第5回よりブロック分け変更、ブロック名の繰り上げ変更あり。
- 第4回までは、1・2部校の全日学・全日学選抜不出場者のみのメンバーによるチームがBブロック（※）。
- 第5回より、Bブロック以下は、上位ブロックへの勝ち上がりチームを決定するまでとし、1位チームまでは決定しない方式となる。
- Aブロック優勝（CUP WINNER）のメンバーは、試合に出場した者のみを記載。

| Aブロック<br>1部～ | | | Bブロック<br>1部～（※） | Cブロック<br>3部～ | Dブロック<br>5部～ | 年 |
|---|---|---|---|---|---|---|
| 2位 | ベスト4 | | 1位 | 1位 | 1位 | |
| 明治大B | 中央大A | 早稲田大A | 大正大C | 東洋大A | 一橋大A | H19 |
| 早稲田大A | 日本大A | 中央大A | 駒澤大E | 國學院大B | 首都大東京A | H20 |
| 早稲田大A | 日本大A | 中央大A | 慶應義塾大G | 慶應義塾大A | 玉川大A | H21 |
| 日本大A | 中央大A | 明治大A | 日本大E | 東海大A | 電気通信大A | H22 |

| Aブロック<br>1部～ | | | | 年 |
|---|---|---|---|---|
| 2位 | ベスト4 | | | |
| 明治大A | 筑波大A | 早稲田大A | | H23 |
| 専修大A | 大正大A | 早稲田大A | | H24 |
| 明治大B | 法政大A | 専修大A | | H25 |
| 専修大A | 中央大C | 明治大A | | H26 |
| 明治大B | 日本大A | 専修大B | | H27 |
| 中央大C | 明治大B | 筑波大A | | H28 |
| 筑波大A | 明治大A | 日本大A | | H29 |
| | | | | H30 |

| Aブロック<br>1部～ | | | Bブロック<br>1部～（※） | Cブロック<br>3部～ | Dブロック<br>5部～ | 年 |
|---|---|---|---|---|---|---|
| 2位 | ベスト4 | | 1位 | 1位 | 1位 | |
| 大正大A | 日本体育大A | 淑徳大 | 日本大B | 日本女体大A | ー | H19 |
| 東京富士大B | 大正大A | 早稲田大A | 大正大F | 筑波大A | 筑波大A | H20 |
| 専修大A | 東京富士大B | 東京富士大A | 日本体育大B | 東京経済大A | ー | H21 |
| 早稲田大B | 東京富士大A | 日本大A | 日本大B | 神奈川大 | ー | H22 |

| Aブロック<br>1部～ | | | | 年 |
|---|---|---|---|---|
| 2位 | ベスト4 | | | |
| 東京富士大A | 専修大A | 日本大A | | H23 |
| 専修大A | 早稲田大A | 東京富士大A | | H24 |
| 専修大A | 大正大A | 中央大A | | H25 |
| 東京富士大B | 日本体育大A | 早稲田大A | | H26 |
| 中央大A | 日本体育大A | 早稲田大B | | H27 |
| 早稲田大B | 東京富士大B | 東京富士大A | | H28 |
| 中央大 | 専修大A | 東京富士大A | | H29 |
| | | | | H30 |

# 2018年・平成30年度・春季・関東学生卓球リーグ戦・成績表

2018年6月17日現在

| 男　子 | | 1 | 2 | 3 | 4 | 5 | 6 | 7 | 8 |
|---|---|---|---|---|---|---|---|---|---|
| 1　部 | | 明治大 | 専修大 | 早稲田大 | 中央大 | 日本大 | 筑波大 | 駒澤大 | 日本体育大 |
| 2　部 | | 埼玉工業大 | 法政大 | 國學院大 | 大正大 | 東洋大 | 東京経済大 | | |
| 3　部 | A | 東海大 | 獨協大 | 上智大 | 神奈川大 | 関東学院大 | 東京理科大 | | |
| | B | 慶應義塾大 | 千葉商科大 | 立教大 | 群馬大 | 埼玉大 | 白鴎大 | | |
| 4　部 | A | 帝京大 | 千葉大 | 成蹊大 | 東京工業大 | 高崎経済大 | 東京都市大 | | |
| | B | 立正大 | 武蔵大 | 東京大 | 流通経済大 | 文教大 | 横浜国立大 | | |
| | C | 茨城大 | 学習院大 | 青山学院大 | 一橋大 | 千葉工業大 | 横浜市立大 | | |
| | D | 大東文化大 | 玉川大 | 成城大 | 東京農業大 | 東京電機大 | 首都大東京 | | |
| 5　部 | A | 東京学芸大 | 淑徳大 | 宇都宮大 | 順天堂大 | 国際医福大 | 電気通信大 | | |
| | B | 芝浦工業大 | 明治学院大 | 東京医歯大 | 城西大 | 帝京科学大 | 工学院大 | | |
| | C | 明星大 | 北里大 | 神奈川工大 | 創価大 | 拓殖大 | 防衛大学校 | | |
| | D | 山梨学院大 | 東京外語大 | 東京農工大 | 和光大 | 東京薬科大 | 都留文科大 | | |
| 6　部 | A | 武蔵野大 | 東京工科大 | 浦和大 | | | | | |
| | B | 山梨大 | 東邦大 | 武蔵野美大 | | | | | |
| | C | 明治薬科大 | 東京海洋大 | 日本工業大 | | | | | |
| 編成外 | | 東京国際大 | 帝京平成大 | 日本薬科大 | | | | | |

| 女　子 | | 1 | 2 | 3 | 4 | 5 | 6 | 7 | 8 |
|---|---|---|---|---|---|---|---|---|---|
| 1　部 | | 早稲田大 | 中央大 | 専修大 | 日本大 | 日本体育大 | 國學院大 | 筑波大 | 東京富士大 |
| 2　部 | | 青山学院大 | 大正大 | 淑徳大 | 東京女体大 | 東洋大 | 東京経済大 | | |
| 3　部 | A | 慶應義塾大 | 明治学院大 | 獨協大 | 明治大 | 千葉大 | 帝京大 | | |
| | B | 和洋女子大 | 立教大 | 文教大 | 東海大 | 日本女体大 | 高崎経済大 | | |
| 4　部 | A | 順天堂大 | 学習院大 | 武蔵大 | 都留文科大 | 千葉工業大 | （東京農工大） | | |
| | B | 東邦大 | 北里大 | 上智大 | 埼玉大 | 創価大 | （東京農業大） | | |
| | C | 東京家政大 | 千葉商科大 | 宇都宮大 | 群馬大 | 成城大 | 玉川大 | | |
| | D | 東京理科大 | 東京大 | 東京学芸大 | 白鴎大 | 一橋大 | | | |
| 5　部 | A | 成蹊大 | 明治薬科大 | 関東学院大 | 芝浦工業大 | 津田塾大 | | | |
| | B | 東京都市大 | 横浜国立大 | 立正大 | 明星大 | 東京薬科大 | 武蔵野美大 | | |
| | C | 首都大東京 | 横浜市立大 | 大東文化大 | 東京工業大 | | | | |
| | D | 茨城大 | 東京海洋大 | 山梨大 | | | | | |
| 編成外 | | 神奈川大 | 東京電機大 | 東京外語大 | 東京工科大 | 法政大 | 山梨学院大 | | |

・「編成外」は、リーグ戦登録を行なっていないチーム（学連登録のみ行なっているチーム）
・（　　）は、リーグ戦登録後に棄権したチーム

# 2018年・平成30年度・秋季・関東学生卓球リーグ戦・編成表

2018年6月22日現在

| 男　子 | | 1 | 2 | 3 | 4 | 5 | 6 | 7 | 8 |
|---|---|---|---|---|---|---|---|---|---|
| 1　部 | | 明治大 | 専修大 | 早稲田大 | 中央大 | 日本大 | 筑波大 | 駒澤大 | 埼玉工業大 |
| 2　部 | | 日本体育大 | 法政大 | 國學院大 | 大正大 | 東洋大 | 慶應義塾大 | | |
| 3　部 | A | 東京経済大 | 獨協大 | 立教大 | 神奈川大 | 埼玉大 | 東京理科大 | | |
| | B | 東海大 | 千葉商科大 | 上智大 | 群馬大 | 関東学院大 | 大東文化大 | | |
| 4　部 | A | 立正大 | 学習院大 | 成城大 | 東京工業大 | 文教大 | 山梨学院大 | | |
| | B | 茨城大 | 玉川大 | 成蹊大 | 流通経済大 | 千葉工業大 | 首都大東京 | | |
| | C | 白鴎大 | 千葉大 | 東京大 | 一橋大 | 東京電機大 | 明星大 | | |
| | D | 帝京大 | 武蔵大 | 青山学院大 | 東京農業大 | 高崎経済大 | 横浜国立大 | | |
| 5　部 | A | 芝浦工業大 | 北里大 | 東京農工大 | 順天堂大 | 帝京科学大 | 山梨大 | | |
| | B | 東京都市大 | 東京外語大 | 宇都宮大 | 城西大 | 拓殖大 | 都留文科大 | | |
| | C | 横浜市立大 | 淑徳大 | 東京医歯大 | 創価大 | 東京薬科大 | 電気通信大 | | |
| | D | 東京学芸大 | 明治学院大 | 神奈川工大 | 和光大 | 国際医福大 | 工学院大 | | |
| 6　部 | A | 防衛大学校 | 東京海洋大 | 浦和大 | | | | | |
| | B | 明治薬科大 | 東京工科大 | 武蔵野美大 | | | | | |
| | C | 武蔵野大 | 東邦大 | 日本工業大 | | | | | |
| 編成外 | | 東京国際大 | 帝京平成大 | 日本薬科大 | 産技高専 | | | | |

| 女　子 | | 1 | 2 | 3 | 4 | 5 | 6 | 7 | 8 |
|---|---|---|---|---|---|---|---|---|---|
| 1　部 | | 早稲田大 | 中央大 | 専修大 | 日本大 | 日本体育大 | 國學院大 | 青山学院大 | 大正大 |
| 2　部 | | 筑波大 | 東京富士大 | 淑徳大 | 東京女体大 | 東洋大 | 東京経済大 | | |
| 3　部 | A | 和洋女子大 | 明治学院大 | 文教大 | 明治大 | 日本女体大 | 帝京大 | | |
| | B | 慶應義塾大 | 立教大 | 獨協大 | 東海大 | 千葉大 | 東京家政大 | | |
| 4　部 | A | 東邦大 | 千葉商科大 | 東京学芸大 | 都留文科大 | 創価大 | 茨城大 | | |
| | B | 高崎経済大 | 東京大 | 武蔵大 | 埼玉大 | 成城大 | 首都大東京 | | |
| | C | 東京理科大 | 学習院大 | 上智大 | 群馬大 | 一橋大 | 東京都市大 | | |
| | D | 順天堂大 | 北里大 | 宇都宮大 | 白鷗大 | 千葉工業大 | 成蹊大 | | |
| 5　部 | A | | 横浜市立大 | 山梨大 | 芝浦工業大 | 東京薬科大 | お茶の水女大 | | |
| | B | | 東京海洋大 | 関東学院大 | 明星大 | 東京外語大 | | | |
| | C | 玉川大 | 明治薬科大 | 立正大 | 東京工業大 | | | | |
| | D | 東京農業大 | 横浜国立大 | 大東文化大 | | 津田塾大 | 武蔵野美大 | | |
| 編成外 | | 東京農工大 | 神奈川大 | 東京電機大 | 東京工科大 | 法政大 | 山梨学院大 | | |

・「編成外」は、リーグ戦登録を行なっていないチーム（学連登録のみ行なっているチーム）

# 記　録

| 月　日：会場 | | | |
|---|---|---|---|
| | 大 | － | 大 |
| 1 | | －<br>－<br>－<br>－<br>－ | |
| 2 | | －<br>－<br>－<br>－<br>－ | |
| 3 | | －<br>－<br>－<br>－<br>－ | |
| 4 | | －<br>－<br>－<br>－<br>－ | |
| 5 | | －<br>－<br>－<br>－<br>－ | |

| 月　日：会場 | | | |
|---|---|---|---|
| | 大 | － | 大 |
| 1 | | －<br>－<br>－<br>－<br>－ | |
| 2 | | －<br>－<br>－<br>－<br>－ | |
| 3 | | －<br>－<br>－<br>－<br>－ | |
| 4 | | －<br>－<br>－<br>－<br>－ | |
| 5 | | －<br>－<br>－<br>－<br>－ | |

| 月　日：会場 | | | |
|---|---|---|---|
| | 大 | － | 大 |
| 1 | | －<br>－<br>－<br>－<br>－ | |
| 2 | | －<br>－<br>－<br>－<br>－ | |
| 3 | | －<br>－<br>－<br>－<br>－ | |
| 4 | | －<br>－<br>－<br>－<br>－ | |
| 5 | | －<br>－<br>－<br>－<br>－ | |

| 月　日：会場 | | | |
|---|---|---|---|
| | 大 | － | 大 |
| 1 | | －<br>－<br>－<br>－<br>－ | |
| 2 | | －<br>－<br>－<br>－<br>－ | |
| 3 | | －<br>－<br>－<br>－<br>－ | |
| 4 | | －<br>－<br>－<br>－<br>－ | |
| 5 | | －<br>－<br>－<br>－<br>－ | |

# 記　録

| 月　日：会場 | | | |
|---|---|---|---|
| | 大 | － | 大 |
| 1 | | －<br>－<br>－<br>－<br>－ | |
| 2 | | －<br>－<br>－<br>－<br>－ | |
| 3 | | －<br>－<br>－<br>－<br>－ | |
| 4 | | －<br>－<br>－<br>－<br>－ | |
| 5 | | －<br>－<br>－<br>－<br>－ | |

| 月　日：会場 | | | |
|---|---|---|---|
| | 大 | － | 大 |
| 1 | | －<br>－<br>－<br>－<br>－ | |
| 2 | | －<br>－<br>－<br>－<br>－ | |
| 3 | | －<br>－<br>－<br>－<br>－ | |
| 4 | | －<br>－<br>－<br>－<br>－ | |
| 5 | | －<br>－<br>－<br>－<br>－ | |

| 月　日：会場 | | | |
|---|---|---|---|
| | 大 | － | 大 |
| 1 | | －<br>－<br>－<br>－<br>－ | |
| 2 | | －<br>－<br>－<br>－<br>－ | |
| 3 | | －<br>－<br>－<br>－<br>－ | |
| 4 | | －<br>－<br>－<br>－<br>－ | |
| 5 | | －<br>－<br>－<br>－<br>－ | |

| 月　日：会場 | | | |
|---|---|---|---|
| | 大 | － | 大 |
| 1 | | －<br>－<br>－<br>－<br>－ | |
| 2 | | －<br>－<br>－<br>－<br>－ | |
| 3 | | －<br>－<br>－<br>－<br>－ | |
| 4 | | －<br>－<br>－<br>－<br>－ | |
| 5 | | －<br>－<br>－<br>－<br>－ | |

# 記　録

| 月　日：会場 | | | |
|---|---|---|---|
| | 大 | － | 大 |
| 1 | | －<br>－<br>－<br>－<br>－ | |
| 2 | | －<br>－<br>－<br>－<br>－ | |
| 3 | | －<br>－<br>－<br>－<br>－ | |
| 4 | | －<br>－<br>－<br>－<br>－ | |
| 5 | | －<br>－<br>－<br>－<br>－ | |

| 月　日：会場 | | | |
|---|---|---|---|
| | 大 | － | 大 |
| 1 | | －<br>－<br>－<br>－<br>－ | |
| 2 | | －<br>－<br>－<br>－<br>－ | |
| 3 | | －<br>－<br>－<br>－<br>－ | |
| 4 | | －<br>－<br>－<br>－<br>－ | |
| 5 | | －<br>－<br>－<br>－<br>－ | |

| 月　日：会場 | | | |
|---|---|---|---|
| | 大 | － | 大 |
| 1 | | －<br>－<br>－<br>－<br>－ | |
| 2 | | －<br>－<br>－<br>－<br>－ | |
| 3 | | －<br>－<br>－<br>－<br>－ | |
| 4 | | －<br>－<br>－<br>－<br>－ | |
| 5 | | －<br>－<br>－<br>－<br>－ | |

| 月　日：会場 | | | |
|---|---|---|---|
| | 大 | － | 大 |
| 1 | | －<br>－<br>－<br>－<br>－ | |
| 2 | | －<br>－<br>－<br>－<br>－ | |
| 3 | | －<br>－<br>－<br>－<br>－ | |
| 4 | | －<br>－<br>－<br>－<br>－ | |
| 5 | | －<br>－<br>－<br>－<br>－ | |

# 最新情報満載！こだわりの卓球情報誌

# WorldTableTennis 卓球王国

## 日本で唯一の卓球専門月刊誌

書店売り

**毎月21日発売！**（祝祭日の場合はその前後）／**A4判**／**720円**（本体667円）

**報道、技術、グッズ、インタビューなど多彩な記事を満載！**

**WEB毎日更新中！ world-tt.com**

●DVD

## 初心者から上級者まで役立つ技術DVD、各種取り揃え！

技術もの、報道もの、ドキュメンタリーなど、様々なジャンルのDVDをラインナップしています！

DVD

●書籍

## 技術本からメンタル本までバラエティに富んだラインナップ

本誌で連載した技術企画を一冊にまとめたものや、完全書き下ろしの作品まであります。

BOOK

**卓球王国発行の雑誌・書籍・DVDのお求めは……**

◉卓球王国の雑誌・書籍はお近くの卓球専門店、書店などでお求めください。DVDは書店では扱っておりません。
小社に直接お申し込みの場合は、WEBでご確認ください。または下記問い合わせ先にご連絡ください。

（株）卓球王国　〒151-0072 渋谷区幡ヶ谷 1-1-1 ニッコービル 3F
TEL03-5365-1771 FAX 03-5365-1770